SANGEAN
SINCE 1974

DCR-90BT

Bluetooth®

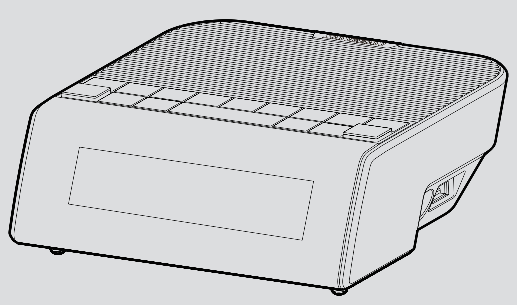

CE

MIX
Paper | Supporting responsible forestry
FSC www.fsc.org
FSC™ C200879

3A81eR110001A

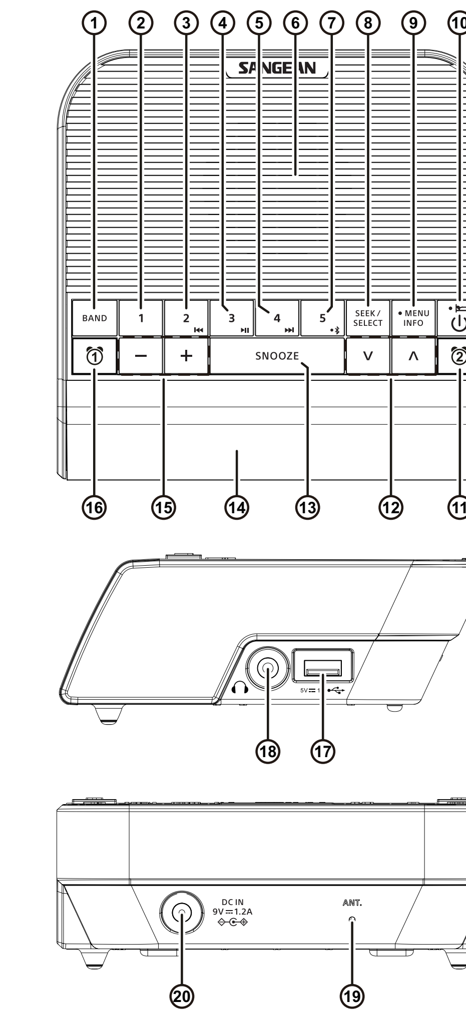

GB Operating instruction

Bluetooth®

The Bluetooth® word mark and logos are registered trademarks owned by Bluetooth SIG, Inc. and any use of such marks by SANGEAN ELECTRONICS INC. is under license.

Cautions

Do not allow this clock radio to be exposed to water, steam or sand. Do not leave your clock radio where excessive heat could cause damage such as in a parked car where the heat from the sun can build up even though the outside temperature may not seem too high.

- The name plate is located on the underside of the unit.
- Your clock radio should not be exposed to dripping or splashing and that no objects filled with liquids, such as vases, shall be placed on the clock radio.
- It is recommended to operate the product such that there is a minimum distance (10cm recommended) to adjacent objects in order to ensure good ventilation.
- The ventilation of the product should not be restricted by covering it or its ventilation openings with items such as newspapers, tablecloths, curtains etc.
- No naked flame sources such as lighted candles should be placed on the product.
- It is recommended to avoid using or storing the product at extremes of temperature. Avoid leaving the unit in cars, on window sills, in direct sunlight etc.

Controls

1. Band button
2. Preset 1 button
3. Preset 2 / Previous track / Rewind button
4. Preset 3 / Play / Pause button
5. Preset 4 / Next track / Fast-forward button
6. Speaker
7. Preset 5 / Bluetooth pairing button
8. Seek / Select button
9. Menu / Info button
10. Power / Sleep button
11. Alarm 2 button
12. Tuning up / down button
13. Snooze / Backlight button
14. LCD display
15. Volume up / down button
16. Alarm 1 button
17. USB socket
18. Headphone socket
19. Wire antenna
20. DC jack socket

Listening to DAB radio

Tuning into DAB stations

To tune into DAB radio stations, follow these steps:

1. Insert the supplied adaptor plug into the DC socket located on the rear of your clock radio. Plug the adaptor into a standard mains socket outlet.
2. Fully extend the wire aerial located on the rear of your clock radio. Place the wire antenna so that it is as straight as possible extending either above or below the radio.
3. Turn on the radio using the Power button.
4. Select the DAB radio mode by repeatedly pressing the Band button.
5. If this is the first time the DAB radio mode is being used, the radio will automatically perform a full scan in order to find all available DAB radio stations. If the radio has been used before the last used station will be selected.
6. During the scanning process, as new stations are detected the station counter will increase and the stations will be added to the list which is stored in the radio. The bar graph indicates the progress of the scan.
7. When the scanning is completed the first station (in numeric-alpha order 0...9...A....Z) will be selected.
8. Press the Tuning up or Tuning down button to scroll through the list of stations and press the Select button to tune into a station.
9. Use the Volume up / down button to set the sound level as needed.

⚠ NOTE
- The clock will be auto adjusted by the DAB station you tune to or you may refer to "Manually setting the time and date" described later for clock setting.
- The display will revert to a conventional time display 10 seconds after the last button press except when displaying scrolling text.
- If after selecting a station the station does not tune it may be necessary to relocate your radio to a position giving better reception.

⚠ IMPORTANT
The mains adaptor is used as the means of connecting the clock radio to the mains supply. The mains socket used for the clock radio must remain accessible during normal use. In order to disconnect the clock radio from the mains completely, the adaptor should be removed from the mains socket outlet completely.

The DAB radio menu

You can enter the DAB radio menu by pressing and holding the Menu button while the radio is in the DAB radio mode.
Use the Tuning up or Tuning down button to select one of the options and then press the Select button to confirm your choice.
The radio's default and recommended settings are indicated using an asterisk.
The DAB radio menu offers the following options:

- **[Scan]:** Select this option to perform a full scan and store all DAB radio stations that were found in the station list.
- **[Manual Tune]:** Select this option to manually tune into a DAB channel / frequency.
- **[Station Order]:** Select this option and subsequently **[Alphanumeric]** to sort the station list alphanumerically or select **[Ensemble]** to sort the station list by DAB multiplex.
- **[Prune invalid]:** Select this option to delete all unavailable stations from the station list.
- **[DRC]:** Dynamic Range Control (also known as DRC) can make quieter sounds easier to hear when your radio is used in a noisy environment by reducing the dynamic range of the audio signal.
  Select this option and then use the Tuning up or Tuning down button to highlight the required DRC setting:
  [Off]: DRC is switched off. Broadcast DRC will be ignored.
  [Low]: DRC level is set to 1 / 2 that sent by broadcaster.
  [High]: DRC is set as sent by broadcaster.
  Press the Select button to confirm the setting.

⚠ NOTE
Not all DAB broadcasts use the DRC function. If the broadcast does not provide DRC information, then the DRC setting in the radio will have no effect.

- **[System Setting]:** Select this option to go to the system menu settings and configure the radio (refer to the chapter "Using the System setting menu" for details).

Showing DAB information on the display

When listening to a DAB radio broadcast, repeatedly press the Info button to cycle through the following information on the radio's display:
Scrolling text, Program type, Multiplex name, Channel & frequency, Bit rate & audio type, Signal strength, Time & date.

Listening to FM radio

Tuning into FM stations

To tune into FM radio stations, follow these steps:

1. Fully extend the wire aerial located on the rear of your clock radio. Place the wire antenna so that it is as straight as possible extending either above or below the radio.
2. Turn on the radio using the Power button.
3. Select the FM radio mode by repeatedly pressing the Band button.
4. Press the Seek button to perform automatic scanning. Or press and hold the Tuning up or Tuning down button to automatically tune into an FM station with a higher or lower frequency respectively. Your radio will stop scanning when it finds a station of sufficient strength. The display will show the frequency of the signal which has been found. If RDS information is available, after a few seconds the display will show the radio station name.
5. Press the Tuning up or Tuning down button to fine-tune the frequency with steps of 0.05MHz if needed.
6. Repeat the steps 4 and 5 to tune into other radio stations.
7. Use the Volume up / down button to set the sound level as needed.

⚠ NOTE
The display will revert to a conventional time display 10 seconds after the last button press except when displaying scrolling text.

The FM radio menu

You can enter the FM radio menu by pressing and holding the Menu button while the radio is in the FM radio mode.
Use the Tuning up or Tuning down button to select one of the options and then press the Select button to confirm your choice.
The radio's default and recommended settings are indicated using an asterisk.
The FM radio menu offers the following options:

- **[FM Audio]:** Select this option to configure if the radio should only play FM stations in mono. Forcing the radio to play FM broadcasts in mono can help reduce noise when listening to FM broadcasts. To switch back to Auto (stereo) mode, select the "Auto" option.
- **[FM Scan Zone]:** Select this option to configure if the radio should only look for strong signals("Local") or all signals("Distant") when using the automatic tuning feature.
- **[System Setting]:** Select this option to go to the system menu settings and configure the radio (refer to the chapter "Using the System setting menu" for details).

Showing FM information on the display

When listening to a FM radio station that is also broadcasting RDS data, repeatedly press the Info button to cycle through the following information on the radio's display:
Radio text, Program type, Frequency, Audio type, Time & date.

Presetting stations in DAB and FM modes

There are 5 presets each for DAB and FM radio. They are used the same way for each operating mode.

1. Press the Power button to switch on your radio.
2. Tune to the required radio station as previously described.
3. Press and hold down the required Preset button until the display shows, for example, "Preset 1 stored". The currently tuned station will be stored under the chosen preset button.
4. Repeat this procedure as needed for the remaining presets. Stations which are already stored in the presets may be overwritten by following the above procedure. The radio station presets are retained in memory when the radio is switched off.

Recalling a preset in DAB and FM modes

1. Press the Power button to switch on your radio.
2. Select the required operating mode using the Band button.
3. Momentarily press the required Preset button. Your clock radio will tune to the station stored in the preset memory.

Using the System setting menu

The System setting menu can be used to configure the radio. Follow these steps to access the system settings:

1. Turn on the radio using the Power button.
2. Press and hold the Menu button to enter the menu for the current mode.
3. Use the Tuning up or Tuning down button to select **[System Setting]** and press the Select button to enter the menu setting.
   You can also press and hold the menu button to enter the **[System Setting]** menu in the standby mode.
   The System setting menu offers the following options:
   Use the Tuning up or Tuning down button to select one of the options and then press the Select button to confirm your choice. Press the Menu button to go back one step in the radio's menus.
   The radio's default and recommended settings are indicated using an asterisk.
   - **[Time]:** Select this option to set the time and date manually, to set the source for automatically updating the time and date and set the time format.
   - **[Alarm]:** Select this option to set the radio's alarms.
   - **[Contrast]:** Select this option to adjust the contrast of the display. Use the Tuning up or Tuning down button to adjust the contrast level and press the Select button to confirm.
   - **[Snooze duration]:** The snooze timer setting can be adjusted between 5 and 20 minutes. Select this option to set the desired snooze time.
   - **[Language]:** Select this option to configure the language in which the radio's menus are shown.
   - **[Backlight]:** Select this option to configure the brightness of the radio's backlight. You can also directly press the Snooze button to adjust the backlight.
   - **[Software Upgrade]:** Software updates for your radio may be available in the future. As software updates become available software and information on how to update your radio can be found at Sangean website. Select this option to

perform a software upgrade.
   - **[Factory Reset]:** Select this option to reset the radio to the default factory settings. After confirmation, all user settings and preset stations will be erased.
   - **[SW Version]:** Select this option to view the software version of the radio. To exit the software display, press the Menu button.

Manually setting the time and date

If you would be unable to automatically update the time and date using the DAB or FM, follow these steps to manually set the time and date:

1. Enter the **[System Setting]** menu using the steps previously described.
2. Select **[Time]** and then press the Select button.
   The Time submenu offers the following options:
   - **[Set Time / Date]:** Select this option to manually configure the time and date.
   - **[Auto update]:** Select this option to select a source for automatically updating the time and date.
   - **[Set 12 / 24 hour]:** Select this option to select the 12 or 24 hour format.
3. Select **[Set Time / Date]** and press the Select button to manually set the radio's time and date.
4. The hour digits will blink on the display.
5. Use the Tuning up or Tuning down button to select the current hour and press the Select button to confirm.
6. Next, the minute digits will blink on the display.
7. Use the Tuning up or Tuning down button to select the current minutes and press the Select button to confirm. If the radio has been set to use a 12 hour format, there will be an option here for setting AM or PM for the clock time. Press the Tuning up or Tuning down button to select AM or PM. Press the Select button to confirm the setting.
8. After setting the time you will be asked to set the day, month and year.
9. Press the Tuning up or Tuning down button to select a value and press the Select button to confirm.

Setting the alarms

Your clock radio has two alarms which can be set to wake you to either radio or buzzer alarm.

⚠ NOTE
Ensure that the time is set correctly before setting the alarms. If you make a mistake at any point while setting the alarms, press the Menu button to go back to the previous screen.

1. Press the Alarm 1 or Alarm 2 button to enable the alarm. The corresponding alarm icon will show on the display.
2. Enter the **[System Setting]** menu using the steps previously described.
3. Press the Tuning up or Tuning down button to select **[Alarm]** and then press the Select button.
4. Press the Tuning up or Tuning down button to select the alarm that you want to set. (Alarm 1 or Alarm 2)
5. Press the Select button to confirm. (**Note:** If the clock time is not set before setting the alarms, "No time set" will show on the display. Use the Tuning up, Tuning down and Select buttons to set the time and date.)
6. Use the Tuning up, Tuning down and Select buttons to set the alarm time.
7. Press the Tuning up or Tuning down button to set the mode that is used for the alarm. Press the Select button to confirm.
8. When your alarm is set to wake up by DAB or FM, press the Tuning up or Tuning down button to select a preset or the last listened station as the alarm source. Press the Select button to confirm.
9. Press the Tuning up or Tuning down button to select the alarm frequency, the available settings here are **[Daily]**, **[Once]**, **[Weekdays]** and **[Weekends]**. Press the Select button to confirm. If you choose **[Once]**, then you need to set the date.
10. Press the Tuning up or Tuning down button to set the alarm volume. Press the Select button to confirm. "Alarm Saved" will show on the display. Your alarm setting is now completed.

⚠ NOTE
- When an alarm sounds, press the Power button to turn off the alarm and switch the radio back to the standby mode. If the radio cannot connect to the specified radio station, the buzzer alarm will be used instead. When the radio or buzzer alarm sounds, pressing any button other than the Power and Volume buttons will snooze the alarm for the selected number of minutes.
  While the snooze timer is active the remaining snooze time is shown on the display. To cancel the Snooze timer while the alarm is suspended, press the Power button.
- Alarms will stop sounding after 60 minutes have elapsed since the start of the alarm.
- Alarms can be quickly enabled and disabled by repeatedly pressing the corresponding Alarm button.

Sleep timer

Your clock radio can be set to turn off after a preset time has elapsed.

1. Press and hold the Sleep button to enter the sleep and nap timer menu setting.
2. Press the Tuning up or Tuning down button to select "Sleep".
3. Press the Select button to confirm.
4. Press the Tuning up or Tuning down button to select the desired sleep time. The sleep timer can be set to between 15 and 120 minutes, or to "Sleep off". Press the Select button to confirm the setting. After the sleep timer is set, "S" will appear in the clock mode. Your clock radio will switch off after the preset time has elapsed.
5. To view the remaining sleep time, go back into the sleep timer settings (steps 1 to 3 above).
6. To cancel the sleep timer function before the preset time has elapsed, press the Power button. To cancel the sleep timer without switching off your radio, follow the procedures above and select the "Sleep off" setting.

Nap timer

1. Press and hold the Sleep button to enter the sleep and nap timer menu setting.
2. Press the Tuning up or Tuning down button to select "Nap".
3. Press the Select button to confirm.
4. Use the Tuning up and Tuning down buttons to set your desired nap time. Press the Select button to confirm. After the nap timer is set, "N" will appear in the clock mode.
5. To cancel a sounding Nap timer, press the Power button. When the alarm sounds, pressing any button other than the Power button will activate the snooze function.

Listening to music via Bluetooth streaming

You need to pair your Bluetooth device with your radio before you can auto-link to play / stream Bluetooth music through your radio. Pairing creates a 'bond' so the two devices can recognize each other.

Pairing and playing your Bluetooth device for the first time

1. With your radio switched on, press the Band button to select Bluetooth function. "Bluetooth Pairing" will show on the display.
2. Activate Bluetooth on your device according to the device's user manual to link to the radio. Locate the Bluetooth device list and select the device named "DCR-90BT" (With some Smartphone's that are equipped with earlier versions than BT2.1 Bluetooth device, you may need to input the pass code "0000").
3. Once connected, there will be a confirmation tone sound. You can simply select and play any music from your Bluetooth device.
4. The volume control can be adjusted from your Bluetooth device, or directly from the radio. Use the controls on your Bluetooth-enabled device or on the radio to play / pause and navigate tracks.

⚠ NOTE
- If 2 Bluetooth devices are pairing for the first time, both will search for your radio, it will show its availability on both devices. However, if one device links with this unit first, then the other Bluetooth device will not find it on the list.
- If you take your source device out of range, the connection will be temporarily disconnected to your radio. Your radio will automatically reconnect if the source device is brought back in range. Be aware that during the period of disconnection, no other Bluetooth device can pair or link with your radio.
- If "DCR-90BT" shows in your Bluetooth device list but your device cannot connect with it, please delete the item from your list and pair the device with the radio again following the steps described previously.
- The effective operation range between the system and the paired device is approximately 10 meters (30 feet). Any obstacle between the system and the device can reduce the operational range.
- Bluetooth connectivity performance may vary depending on the connected Bluetooth devices. Please refer to the Bluetooth capabilities of your device before connecting to your radio. All features may not be supported on some paired Bluetooth devices.
- With some mobile phones, making / receiving calls, text messages, e-mails or any other activities unrelated to audio streaming may mute the Bluetooth audio streaming or even temporarily disconnect from your device. Such behavior is a function of the connected device and does not indicate a fault with your DCR-90BT.

Playing audio files in Bluetooth mode

When you have successfully connected your radio with the chosen Bluetooth source device you can start to play your music using the controls on your connected Bluetooth device.

1. Once playing has started, the volume can be adjusted both on the radio using the Volume buttons and on the Bluetooth device using the volume control of the device.
2. Use the controls on your Bluetooth device to play / pause and navigate tracks. Alternatively, control the playback using Play / Pause, Next track, Previous track buttons on your radio.
3. Press and hold the Fast-forward or Rewind button to move through the current track. Release the button when the desired point is reached.

⚠ NOTE
Not all player applications or devices may respond to all of these controls.

Bluetooth display options

If your connected device can provide information from the track being played, your radio can display the following in Bluetooth mode:
Title, Artist, Album, Genre, Device Name, Time & date.
Press the Info button to cycle through the various options.
Please note that the availability of information depends on the specific media format.

Reconnecting a previously-paired Bluetooth source device

The radio can memorize up to 8 sets of paired Bluetooth devices, when the memory exceeds this amount, the earliest paring device will be overwritten from the device.
If your Bluetooth device already paired with the radio previously, the unit will memorize your Bluetooth device and it attempts to reconnect with a Bluetooth device in memory which is last connected.

Disconnecting your Bluetooth device

Press and hold the Bluetooth pairing button for 2-3 seconds until "Pairing" appears on the display or turn off Bluetooth on your Bluetooth device to disable the connection.
You can also press the Band button to select any mode other than Bluetooth mode to disable the connection.

Headphone socket

A 3.5mm headphone socket located on the right side of your clock radio is provided for use with either headphones or an earpiece. Inserting a headphone plug automatically mutes the internal loudspeaker except for the alarm sound.

⚠ IMPORTANT
Excessive sound pressure from earphones and headphones can cause hearing loss.To prevent possible hearing damage, do not listen at high volume levels for long periods.

USB socket for iPhone / Smartphone charging

Your radio has a USB socket which is intended only for charging an iPhone, smart phone or similar devices. Charge time may vary and in some cases may take longer to charge than when using the manufacturers charging unit supplied with the smart phone.
The radio can charge the iPhone, smart phone or similar devices when the radio is in power on or standby mode.
Connect your smart phone to the USB charging socket on the right hand side of your radio.
Once your iPhone or smart phone has fully charged remove the USB cable.

⚠ IMPORTANT
- The charger may not supply power to some USB devices.
- When not using or after charging, remove the USB cable.
- Do not connect power source to USB port. Otherwise there is a risk of fire. The USB port is only intended for charging lower voltage device.
- Do not insert a nail, wire, etc. into the USB power supply port. Otherwise a circuit short may cause smoke and fire.
- Do not connect this USB socket with your PC USB port, as it is highly possible that it may cause breakdown of the units.
- Never use the USB socket in rainy or moist conditions to prevent moisture from entering the radio.

Specifications

Power Requirements	
Mains	AC 100~240V 50/60 Hz, DC 9V / 1.2A (AC / DC switching adaptor)
Frequency Coverage	
FM	87.5-108 MHz
DAB	174.928-239.200 MHz
Bluetooth	
Bluetooth specification	Bluetooth® Ver 5.2
Profile Support	A2DP, AVRCP
Bluetooth Audio CODEC	SBC, AAC
Transmitting Power Specification	Power Class 2
Line of sight range	10meters / 30feet
The frequency and maximum transmitted power	2402MHz ~ 2480MHz: 3.888dBm (Bluetooth EDR)
Circuit Feature	
Loudspeaker	4Ohm 5W
Output Power	2.1Watt
Headphone socket	3.5mm diameter
Aerial System	FM Wire aerial
	DAB Wire aerial
USB socket	5V / 1A Max.
Operating temperature range	0°C to + 35°C
Information on Power Consumption	
Power standby	The device has a standby mode with a power consumption of less than 0.8W.
Bluetooth mode	In Bluetooth mode, when there is no signal output, the idle power consumption is 2W after 15 minutes.

※ The barcode label on the product is defined as below:	
aH181200001	aH 18 12 00001 — 00001: Serial number; 12: Production month; 18: Production year; aH: Product code

Sangean reserves the right to amend the specifications without notice.

RECYCLING This product bears the selective sorting symbol for Waste electrical and electronic equipment (WEEE). This means that this product must be handled pursuant to European directive 2012/19/EU in order to be recycled or dismantled to minimize its impact on the environment.

F Mode d'emploi

Bluetooth®

La marque et le logo Bluetooth® sont des marques déposées appartenant à Bluetooth SIG, Inc. et toute utilisation de ces marques par SANGEAN ELECTRONICS INC. est faite sous licence.

Avertissements

N'exposez pas cette radio horloge à l'eau, à la vapeur ou au sable. Ne laissez pas votre radio horloge où des températures excessives pourraient l'endommager comme une voiture garée dans laquelle la température venant du soleil pourrait monter même si la température extérieure ne semble pas trop haute.

- La plaque nominative est située en dessous de l'appareil.
- Votre radio horloge ne devrait pas être exposée aux gouttes ou éclaboussures et aucun objet rempli de liquide, tel que des vases, ne devrait être placé dessus.
- Il est recommandé d'utiliser l'appareil avec une distance minimum (10cm sont recommandés) vis-à-vis des objets à proximité afin d'assurez une bonne ventilation.
- La ventilation de l'appareil ne devrait pas être réduite en le couvrant lui ou ses ouvertures de ventilation avec des objets tels que des journaux, du linge de table, des rideaux etc.
- Aucune source de flamme nue telle que des bougies allumées ne devraient être placé sur l'appareil.
- Il est recommandé d'éviter l'utilisation ou le stockage de l'appareil à des températures extrêmes. Evitez de laisser l'appareil dans des voitures, sur des rebords de fenêtres, à la lumière directe du soleil etc.

Contrôles

1. Bouton Bande
2. Bouton de préréglage 1
3. Bouton de préréglage 2 / Piste précédente / Rembobiner
4. Bouton de préréglage 3 / Lecture / Pause
5. Bouton de préréglage 4 / Piste suivante / Avance rapide
6. Haut-parleur
7. Bouton de préréglage 5 / Couplage Bluetooth
8. Bouton Rechercher / Sélectionner
9. Bouton Menu / Info
10. Bouton Alimentation / Mise en Veille
11. Bouton de l'alarme 2
12. Bouton de réglage Tuning haut / bas
13. Bouton Snooze / Rétroéclairage
14. Écran LCD
15. Bouton volume haut / bas
16. Bouton de l'alarme 1
17. Prise USB
18. Prise casque
19. Antenne filaire
20. Prise jack CC

Écouter la radio DAB

Syntonisation des stations DAB

Pour syntoniser les stations de radio DAB, procédez comme suit:

1. Insérez la fiche de l'adaptateur fourni dans la prise CC située à l'arrière de votre radio-réveil. Branchez l'adaptateur dans une prise de courant standard.
2. Déployez complètement l'antenne filaire située à l'arrière de votre radio-réveil. Placez l'antenne filaire de manière à ce qu'elle soit aussi droite que possible et s'étende au-dessus ou au-dessous de la radio.
3. Allumez la radio à l'aide du bouton d'alimentation.
4. Sélectionnez le mode radio DAB en appuyant plusieurs fois sur le bouton Bande.
5. Si c'est la première fois que le mode radio DAB est utilisé, la radio effectuera automatiquement un balayage complet afin de trouver toutes les stations de radio DAB disponibles. Si la radio a été déjà utilisée avant la dernière station utilisée sera sélectionnée.
6. Durant le processus de recherche, comme les nouvelles stations seront détectées, le compteur des stations augmentera et les stations seront ajoutées à la liste stockée dans la radio. Le graphique à barres indique la progression du scan.
7. Lorsque le scan est complet, la première station sera sélectionnée (en ordre alphanumérique 0…9…A…Z…).

8. Appuyez sur le bouton de réglage Tuning haut ou Tuning bas pour faire défiler la liste des stations et appuyez sur le bouton Select pour rechercher une station.
9. Réglez les boutons Volume Haut ou Bas au niveau désiré.

⚠ REMARQUE
- L'horloge sera réglée automatiquement par la station DAB que vous syntonisez ou vous pouvez vous référer à « Réglage manuel de l'heure et de la date » décrit plus loin pour le réglage de l'horloge.
- L'écran revient à un affichage de l'heure conventionnel 10 secondes après la dernière pression sur le bouton, sauf lors de l'affichage du texte défilant.
- Si après la sélection d'une station, la station ne syntonise pas, il peut être nécessaire de repositionner votre radio dans une position donnant une meilleure réception.

⚠ IMPORTANT
L'adaptateur secteur est utilisé comme moyen de connecter le radio-réveil à l'alimentation secteur. La prise secteur utilisée pour le radio-réveil doit rester accessible lors d'une utilisation normale. Afin de déconnecter complètement le radio-réveil du secteur, l'adaptateur doit être complètement retiré de la prise de courant.

Menu du mode radio DAB

Vous pouvez accéder au menu de la radio DAB en appuyant sur le bouton Menu et en le maintenant enfoncé pendant que la radio est en mode radio DAB.
Utilisez le bouton de réglage Tuning haut ou Tuning bas pour sélectionner l'une des options, puis appuyez sur le bouton Select pour confirmer votre choix.
Les paramètres par défaut et recommandés de la radio sont indiqués par un astérisque.
Le menu de la radio DAB propose les options suivantes:

- **[Scan]:** sélectionnez cette option pour effectuer une recherche complète et stocker toutes les stations de radio DAB trouvées dans la liste des stations.
- **[Manual Tune]:** sélectionnez cette option pour syntoniser manuellement un canal / une fréquence DAB.
- **[Station Order]:** sélectionnez cette option puis **[Alphanumérique]** pour trier la liste des stations alphanumériquement ou sélectionnez **[Ensemble]** pour trier la liste des stations par multiplex DAB.
- **[Prune invalid]:** sélectionnez cette option pour supprimer toutes les stations indisponibles de la liste des stations.
- **[DRC]:** le compresseur audio ou Dynamic Range Control (également connu sous le nom de DRC) peut rendre les sons plus faibles plus faciles à entendre lorsque votre radio est utilisée dans un environnement bruyant en réduisant la plage dynamique du signal audio.
  Sélectionnez cette option, puis utilisez le bouton de réglage Tuning haut ou Tuning bas pour mettre en surbrillance le paramètre DRC requis:
  [Off]: le DRC est désactivé. La diffusion DRC sera ignorée.
  [Low]: le niveau DRC est réglé à 1 / 2 du niveau envoyé par la société de diffusion.
  [High]: le DRC est défini comme le niveau envoyé par la société de diffusion.
  Appuyez sur le bouton Select pour confirmer le réglage.

⚠ REMARQUE
toutes les émissions DAB n'utilisent pas la fonction DRC. Si l'émission ne fournit pas d'informations DRC, le réglage DRC de la radio n'aura aucun effet.

- **[System Setting]:** sélectionnez cette option pour accéder au menu de configuration du système et configurer la radio (reportez-vous au chapitre « Utilisation du menu de configuration du système » pour plus de détails).

Affichage des informations DAB sur l'écran

Lors de l'écoute d'une émission de radio DAB, appuyez à plusieurs reprises sur le bouton Info pour parcourir les informations suivantes sur l'écran de la radio:
Texte défilant, type de programme, nom du multiplex, canal et fréquence, débit binaire et type audio, force du signal, heure et date.

Écouter la radio FM

Syntonisation des stations FM

Pour syntoniser les stations de radio FM, procédez comme suit:

1. Déployez complètement l'antenne filaire située à l'arrière de votre radio-réveil. Placez l'antenne filaire de manière à ce qu'elle soit aussi droite que possible et s'étende au-dessus ou au-dessous de la radio.

2. Allumez la radio à l'aide du bouton d'alimentation.
3. Sélectionnez le mode radio FM en appuyant plusieurs fois sur le bouton Bande.
4. Appuyez sur le bouton Rechercher pour effectuer un balayage automatique. Ou appuyez et maintenez enfoncé le bouton de réglage Tuning haut ou Tuning bas pour rechercher automatiquement une station FM avec respectivement une fréquence plus élevée ou plus basse. Votre radio arrêtera le balayage lorsqu'elle trouvera une station suffisamment puissante. L'écran affichera la fréquence du signal qui a été trouvé. Si les informations RDS sont disponibles, après quelques secondes, l'écran affichera le nom de la station de radio.
5. Appuyez sur le bouton de réglage Tuning haut ou Tuning bas pour régler avec précision la fréquence par incréments de 0,05MHz si nécessaire.
6. Répétez les étapes 4 et 5 pour syntoniser d'autres stations de radio.
7. Réglez les boutons Volume Haut ou Bas au niveau désiré.

⚠ REMARQUE
l'écran revient à un affichage de l'heure conventionnel 10 secondes après la dernière pression sur le bouton, sauf lors de l'affichage du texte défilant.

Menu du mode radio FM

Vous pouvez accéder au menu de la radio FM en appuyant sur le bouton Menu et en le maintenant enfoncé pendant que la radio est en mode radio FM.
Utilisez le bouton de réglage Tuning haut ou Tuning bas pour sélectionner l'une des options, puis appuyez sur le bouton Select pour confirmer votre choix.
Les paramètres par défaut et recommandés de la radio sont indiqués par un astérisque.
Le menu de la radio FM propose les options suivantes:

- **[FM Audio]:** sélectionnez cette option pour configurer si la radio ne doit lire que les stations FM en mono. Forcer la radio à diffuser des émissions FM en mono peut aider à réduire le bruit lors de l'écoute d'émissions FM. Pour revenir en mode Auto (stéréo), sélectionnez l'option « Auto ».
- **[FM Scan Zone]:** sélectionnez cette option (Zone de balayage de la bande FM) pour configurer si la radio ne doit rechercher que des signaux forts (« Local ») ou tous les signaux (« Distant ») lors de l'utilisation de la fonction de syntonisation automatique.
- **[System Setting]:** sélectionnez cette option pour accéder au menu de configuration du système et configurer la radio (reportez-vous au chapitre « Utilisation du menu de configuration du système » pour plus de détails).

Affichage des informations FM sur l'écran

Lorsque vous écoutez une station de radio FM qui diffuse également des données RDS, appuyez plusieurs fois sur le bouton Info pour faire défiler les informations suivantes sur l'écran de la radio:
Texte radio, type de programme, fréquence, type audio, heure et date.

Présélectionner des stations en modes– DAB et FM

Il y a 5 présélections de mémoire pour la bande DAB et pour la bande FM. La procédure pour régler des présélections et les utiliser pour régler des stations est la même pour les modes FM et DAB, et est décrite ci-dessous.

1. Appuyez sur le bouton d'Alimentation pour allumer la radio.
2. Syntonisez la station de radio souhaitée comme décrit précédemment.
3. Appuyez et maintenez enfoncé le bouton de préréglage requis jusqu'à ce que l'écran affiche, par exemple, « Préréglage 1 enregistré ». La station actuellement syntonisée sera enregistrée sous le bouton de préréglage choisi.
4. Répétez cette procédure au besoin pour les préréglages restants. Les stations déjà enregistrées dans les préréglages peuvent être écrasées en suivant la procédure ci-dessus. Les préréglages des stations de radio sont conservés en mémoire lorsque la radio est éteinte.

Rappeler une station préréglée dans les modes DAB et FM

1. Appuyez sur le bouton d'Alimentation pour allumer votre radio.
2. Sélectionnez le mode de fonctionnement souhaité à l'aide du bouton Bande.
3. Appuyez rapidement sur le bouton de préréglage souhaité. Votre radio-réveil se syntonisera sur la station enregistrée dans le numéro préréglé en mémoire.

Utilisation du menu de configuration du système

Le menu de configuration du système peut être utilisé pour configurer la radio. Suivez ces étapes pour accéder aux paramètres système:

1. Allumez la radio à l'aide du bouton d'alimentation.
2. Appuyez sur le bouton Menu et maintenez-le enfoncé pour accéder au menu du mode actuel.
3. Utilisez le bouton de réglage Tuning haut ou Tuning bas pour sélectionner **[Paramètres système]** et appuyez sur le bouton Sélectionner

pour accéder au paramètre du menu.
   Vous pouvez également appuyer sur la touche menu et la maintenir enfoncée pour accéder au menu **[Paramètres système]** en mode veille.
   Le menu de configuration du système propose les options suivantes:
   Utilisez le bouton de réglage Tuning haut ou Tuning bas pour sélectionner l'une des options, puis appuyez sur le bouton Sélectionner pour confirmer votre choix. Appuyez sur le bouton Menu pour revenir dans les menus précédents de la radio.
   Les paramètres par défaut et recommandés de la radio sont indiqués par un astérisque.
   - **[Time]:** sélectionnez cette option pour régler l'heure et la date manuellement, pour régler la source de mise à jour automatique de l'heure et de la date et régler le format de l'heure.
   - **[Alarm]:** sélectionnez cette option pour régler les alarmes de la radio.
   - **[Contrast]:** sélectionnez cette option pour régler le contraste de l'affichage. Utilisez le bouton de réglage Tuning haut ou Tuning bas pour régler le niveau de contraste et appuyez sur le bouton Select pour confirmer.
   - **[Snooze duration]:** le réglage de la minuterie de répétition peut être réglé entre 5 et 20 minutes. Sélectionnez cette option pour définir la durée de répétition souhaitée de la fonction Snooze.
   - **[Language]:** sélectionnez cette option pour configurer la langue dans laquelle les menus de la radio sont affichés.
   - **[Backlight]:** sélectionnez cette option pour configurer la luminosité du rétroéclairage de la radio. Vous pouvez également appuyer directement sur le bouton Snooze pour régler le rétroéclairage.
   - **[Software Upgrade]:** des mises à jour logicielles pour votre radio peuvent être disponibles à l'avenir. Au fur et à mesure que les mises à jour logicielles deviennent disponibles, des logiciels et des informations sur la façon de mettre à jour votre radio sont disponibles sur le site Web de Sangean. Sélectionnez cette option pour effectuer une mise à niveau du logiciel.
   - **[Factory reset]:** sélectionnez cette option pour réinitialiser la radio aux paramètres d'usine par défaut. Après confirmation, tous les réglages utilisateur et les stations préréglées seront effacés.
   - **[SW Version]:** sélectionnez cette option pour afficher la version du logiciel de la radio. Pour quitter la page, appuyez sur le bouton Menu.

Réglage manuel de l'heure et de la date

Si vous ne parvenez pas à mettre à jour automatiquement l'heure et la date à l'aide de la bande DAB ou FM, suivez ces étapes pour régler manuellement l'heure et la date:

1. Accédez au menu **[Paramètres système]** en suivant les étapes décrites précédemment.
2. Sélectionnez **[Heure]**, puis appuyez sur le bouton Sélectionner.
   Le sous-menu de l'option Heure propose les options suivantes:
   - **[Régler l'heure / la date]:** sélectionnez cette option pour configurer manuellement l'heure et la date.
   - **[Mise à jour automatique]:** sélectionnez cette option pour sélectionner une source de mise à jour automatique de l'heure et de la date.
   - **[Régler format 12 / 24 heures]:** sélectionnez cette option pour sélectionner le format 12 ou 24 heures.
3. Sélectionnez **[Régler l'heure / la date]** et appuyez sur le bouton Sélectionner pour régler manuellement l'heure et la date de la radio.
4. Les chiffres des heures clignoteront sur l'écran.
5. Utilisez le bouton de réglage Tuning haut ou Tuning bas pour sélectionner l'heure actuelle et appuyez sur le bouton Sélectionner pour confirmer.
6. Ensuite, les chiffres des minutes clignoteront sur l'écran.
7. Utilisez le bouton de réglage Tuning haut ou Tuning bas pour sélectionner les minutes et appuyez sur le bouton Sélectionner pour confirmer. Si la radio a été réglée pour utiliser un format de 12 heures, il y aura une option ici pour régler les indicateurs AM ou PM pour l'heure de l'horloge. Appuyez sur le bouton de réglage Tuning haut ou Tuning bas pour sélectionner AM ou PM. Appuyez sur le bouton Sélectionner pour confirmer le paramètre.
8. Après avoir réglé l'heure, il vous sera demandé de régler le jour, le mois et l'année.
9. Appuyez sur le bouton de réglage Tuning haut ou Tuning bas pour sélectionner une valeur et appuyez sur le bouton Sélectionner pour confirmer.

Réglage des alarmes

Votre radio-réveil dispose de deux alarmes qui peuvent être réglées pour vous réveiller avec une alarme radio ou par sonnerie / buzzer.

⚠ REMARQUE
assurez-vous que l'heure est correctement réglée avant de régler les alarmes. Si vous faites une erreur à un moment quelconque lors du réglage des alarmes, appuyez sur le bouton Menu pour revenir à l'écran précédent.

1. Appuyez sur le bouton Alarme 1 ou Alarme 2 pour activer l'alarme. L'icône de l'alarme correspondante s'affichera à l'écran.
2. Accédez au menu **[Paramètres système]** en suivant les étapes décrites précédemment.
3. Appuyez sur le bouton de réglage Tuning haut ou Tuning bas pour sélectionner **[Alarme]**, puis appuyez sur le bouton Sélectionner.

4. Appuyez sur le bouton de réglage Tuning haut ou Tuning bas pour sélectionner l'alarme que vous souhaitez régler. (Alarme 1 ou Alarme 2)
5. Appuyez sur le bouton Sélectionner pour confirmer. (**Remarque:** si l'heure de l'horloge n'est pas réglée avant de régler les alarmes, « Aucune heure réglée » s'affichera à l'écran. Utilisez les boutons de réglage Tuning haut, Tuning bas et Sélectionner pour régler l'heure et la date.)
6. Utilisez les boutons de réglage Tuning haut, Tuning bas et Sélectionner pour régler l'heure de l'alarme.
7. Appuyez sur le bouton de réglage Tuning haut ou Tuning bas pour régler le mode utilisé pour l'alarme. Appuyez sur le bouton Sélectionner pour confirmer.
8. Lorsque votre alarme est réglée pour se réveiller par la radio DAB ou FM, appuyez sur le bouton de réglage Tuning haut ou Tuning bas pour sélectionner une station préréglée ou la dernière station écoutée comme source d'alarme. Appuyez sur le bouton Sélectionner pour confirmer.
9. Appuyez sur le bouton de réglage Tuning haut ou Tuning bas pour sélectionner la fréquence de l'alarme, les paramètres disponibles ici sont **[Tous les jours]**, **[Une seule fois]**, **[Jours de semaine]** et **[Weekends]**. Appuyez sur le bouton Sélectionner pour confirmer. Si vous choisissez **[Une seule fois]**, vous devez régler la date.
10. Appuyez sur le bouton de réglage Tuning haut ou Tuning bas pour régler le volume de l'alarme. Appuyez sur le bouton Sélectionner pour confirmer. « Alarme enregistrée » s'affichera à l'écran. Votre réglage de l'alarme est maintenant terminé.

⚠ REMARQUE
- Lorsqu'une alarme retentit, appuyez sur le bouton d'alimentation pour désactiver l'alarme et remettre la radio en mode veille. Si la radio ne peut pas se connecter à la station de radio spécifiée, l'alarme par sonnerie / buzzer sera utilisée à la place. Lorsque la radio ou la sonnerie retentit, appuyez sur n'importe quel bouton autre que les boutons d'alimentation et de volume pour répéter l'alarme pendant le nombre de minutes sélectionné.
  Pendant que la minuterie de répétition est active, le temps de répétition restant s'affiche à l'écran. Pour annuler la minuterie de répétition de la fonction Snooze pendant que l'alarme est suspendue, appuyez sur le bouton d'alimentation.
- Les alarmes s'arrêteront de sonner 60 minutes après le début de l'alarme.
- Les alarmes peuvent être rapidement activées et désactivées en appuyant plusieurs fois sur le bouton de l'alarme correspondant.

Minuterie de mise en veille / fonction sommeil

Votre radio-réveil peut être réglé pour s'éteindre après un délai prédéfini.

1. Appuyez sur le bouton de mis en veille (Sleep) et maintenez-le enfoncé pour accéder au menu de réglage de la minuterie de mise en veille et de sieste.
2. Appuyez sur le bouton de réglage Tuning haut ou Tuning bas pour sélectionner « Mise en veille » (Sleep).
3. Appuyez sur le bouton Sélectionner pour confirmer.
4. Appuyez sur le bouton de réglage Tuning haut ou Tuning bas pour sélectionner le temps de mise en veille souhaité. La minuterie de mise en veille peut être réglée entre 15 et 120 minutes, ou sur « Mise en veille désactivée » (Sleep off). Appuyez sur le bouton Sélectionner pour confirmer le réglage. Une fois la minuterie de mise en veille réglée, « S » apparaîtra dans le mode horloge. Votre radio-réveil s'éteindra une fois le temps préréglé écoulé.
5. Pour afficher le temps de mise en veille restant, retournez dans les paramètres de la minuterie de mise en veille (étapes 1 à 3 ci-dessus).
6. Pour annuler la fonction de mise en veille avant que le temps prédéfini ne se soit écoulé, appuyez sur le bouton d'alimentation. Pour annuler la minuterie de mise en veille sans éteindre votre radio, suivez les procédures ci-dessus et sélectionnez le paramètre « Mise en veille désactivée » (Sleep off).

Minuterie de sieste

1. Appuyez sur le bouton « Mise en veille » (Sleep) et maintenez-le enfoncé pour accéder au menu de réglage de la minuterie de mise en veille et de sieste.
2. Appuyez sur le bouton de réglage Tuning haut ou Tuning bas pour sélectionner « Sieste » (Nap).
3. Appuyez sur le bouton Sélectionner pour confirmer.
4. Utilisez les boutons Tuning haut et Tuning bas pour régler la minuterie de sieste souhaitée. Appuyez sur le bouton Sélectionner pour confirmer. Une fois la minuterie de sieste réglée, « N » apparaîtra dans le mode horloge.
5. Pour annuler une minuterie de sieste, appuyez sur le bouton d'alimentation. Lorsque l'alarme sonne, appuyez sur n'importe quel bouton autre que le bouton d'alimentation pour activer la fonction de répétition.

Écouter de la musique via le streaming Bluetooth

Vous devez coupler votre périphérique Bluetooth avec votre radio avant de pouvoir effectuer une liaison automatique pour lire / diffuser de la musique Bluetooth via votre radio. Le couplage crée une « liaison » afin que les deux appareils puissent se reconnaître.

Coupler et lire votre appareil Bluetooth pour la première fois

1. Avec votre radio allumée, appuyez sur le bouton Bande pour sélectionner la fonction Bluetooth. « Bluetooth Pairing » (Couplage Bluetooth) sera affiché à l'écran.
2. Activez le Bluetooth sur votre appareil en fonction du mode d'emploi de l'appareil pour établir un lien avec la radio. Localisez la liste des périphériques Bluetooth et sélectionnez le périphérique nommé « DCR-90BT» (avec certains smartphones équipés de versions antérieures au périphérique Bluetooth BT2.1, vous devrez peut-être entrer le code d'accès « 0000 »).
3. Une fois connecté, vous entendrez une tonalité de confirmation. Vous pouvez simplement sélectionner et lire n'importe quelle musique à partir de votre appareil Bluetooth.
4. Le contrôle du volume peut être réglé à partir de votre appareil Bluetooth ou directement à partir de la radio. Utilisez les commandes de votre appareil compatible Bluetooth ou de la radio pour lire / mettre en pause et parcourir les pistes.

⚠ REMARQUE
- Si deux appareils Bluetooth sont couplés pour la première fois, les deux rechercheront votre radio. Elle montrera sa disponibilité sur les deux appareils. Cependant, si un appareil a été couplé avant à cet appareil, l'autre appareil Bluetooth ne le trouvera pas dans sa liste.
- Si vous sortez votre appareil source hors de la portée effective, la connexion sera temporairement interrompue avec votre radio. Votre radio se reconnectera automatiquement si l'appareil source est ramené à portée. Sachez que pendant la période de déconnexion, aucun autre périphérique Bluetooth ne peut être couplé ou connecté à votre radio.

⚠ REMARQUE
- Si « DCR-90BT » s'affiche dans votre liste d'appareils Bluetooth mais que votre appareil ne peut pas s'y connecter, veuillez supprimer l'élément de votre liste et couplez l'appareil à la radio en suivant les étapes décrites précédemment.
- La portée de fonctionnement effective entre le système et l'appareil couplé est d'environ 10 mètres (30 pieds). Tout obstacle entre le système et l'appareil peut réduire la portée de fonctionnement.
- Les performances de la connectivité Bluetooth peuvent varier en fonction des périphériques Bluetooth connectés. Veuillez-vous référer aux capacités Bluetooth de votre appareil avant de vous connecter à votre radio. Toutes les fonctionnalités peuvent ne pas être prises en charge sur certains appareils Bluetooth couplés.
- Avec certains téléphones portables, passer ou recevoir des appels, des messages texte, des e-mails ou toute autre activité sans lien avec le streaming audio peut couper le streaming audio Bluetooth ou même vous déconnecter temporairement de votre appareil. Un tel comportement est une fonction de l'appareil connecté et n'indique pas une erreur avec votre DCR-90BT.

Lecture de fichiers audio en mode Bluetooth

Lorsque vous avez connecté avec succès votre radio avec l'appareil source Bluetooth choisi, vous pouvez commencer à écouter votre musique à l'aide des commandes de votre appareil Bluetooth connecté.

1. Une fois la lecture commencée, le volume peut être réglé à la fois sur la radio à l'aide des boutons de volume et sur l'appareil Bluetooth à l'aide du contrôle du volume de l'appareil.
2. Utilisez les commandes de votre appareil Bluetooth pour lire / mettre en pause et parcourir les pistes. Vous pouvez également contrôler la lecture à l'aide des boutons Lecture / Pause, Piste suivante, Piste précédente de votre radio.
3. Appuyez sur le bouton Avance rapide ou Retour rapide et maintenez-le enfoncé pour vous déplacer dans la piste en cours. Relâchez le bouton lorsque le point souhaité est atteint.

⚠ REMARQUE
Toutes les applications ou tous les périphériques du lecteur ne peuvent pas répondre à toutes ces commandes.

Options d'affichage en mode Bluetooth

Si votre appareil connecté est en mesure de fournir des informations à partir de la piste en cours de lecture, votre radio peut afficher les informations suivantes en mode Bluetooth:
Titre, Artiste, Album, Genre, Nom de l'appareil, Heure et Date.
Appuyez sur le bouton Info pour faire défiler les différentes options.
Veuillez noter que la disponibilité des informations dépend spécifiquement du format du support.

Reconnexion d'un périphérique source Bluetooth précédemment couplé

La radio peut mémoriser jusqu'à 8 ensembles d'appareils Bluetooth couplés. Lorsque la mémoire dépasse cette quantité, le premier appareil couplé en mémoire sera écrasé et remplacé.
Si votre appareil Bluetooth a déjà été couplé à la radio précédemment, l'appareil mémorisera votre appareil Bluetooth et tentera de se reconnecter à l'appareil Bluetooth en mémoire qui a été connecté en dernier.

Déconnexion de votre appareil Bluetooth

Appuyez sur le bouton de couplage Bluetooth et maintenez-le enfoncé pendant 2 à 3 secondes jusqu'à ce que « Couplage » (Pairing) apparaisse à l'écran ou désactivez la fonction Bluetooth sur votre appareil Bluetooth pour désactiver la connexion.
Vous pouvez également appuyer sur le bouton Bande pour sélectionner un mode autre que le mode Bluetooth afin de désactiver la connexion.

Prise casque

Une prise casque de 3,5mm située sur le côté droit de votre radio-réveil est fournie pour une utilisation avec un casque ou des écouteurs. L'insertion d'une prise casque coupe automatiquement le son transmis via le haut-parleur interne, à l'exception du son de l'alarme.

⚠ IMPORTANT
Une pression sonore excessive avec un casque ou des oreillettes peut entraîner des pertes auditives. Pour éviter d'éventuels dommages auditifs, n'écoutez pas à des niveaux de volume élevés pendant de longues périodes.

Prise USB pour charger l'iPhone / Téléphone portable

Votre radio est équipée d'une prise USB destinée uniquement à charger un iPhone, un téléphone portable ou un appareil similaire. Le temps de charge peut varier et, dans certains cas, le chargement peut prendre plus de temps que lorsque vous utilisez l'unité de charge du fabricant fournie avec le téléphone portable.
La radio peut charger l'iPhone, le téléphone portable ou d'autres appareils similaires lorsque la radio est allumée ou en veille.
Connectez votre smartphone à la prise de charge USB sur le côté droit de votre radio.
Une fois que votre iPhone ou votre téléphone portable est complètement chargé, retirez le câble USB.

⚠ IMPORTANT
- Le chargeur peut ne pas alimenter certains périphériques USB.
- Lorsque vous n'utilisez pas ou après la charge, retirez le câble USB.
- Ne branchez pas la source d'alimentation au port USB ce qui pourrait entrainer un risque d'incendie. Le port USB est uniquement destiné pour charger un dispositif fonctionnant avec une tension basse.
- N'insérez pas de clou, de fil, etc. dans le port d'alimentation USB ce qui pourrait entrainer un court-circuit avec risque d'incendie et émanation de fumée.
- Ne connectez pas cette prise USB à un port USB de votre PC, car il est fort possible que cela puisse provoquer une panne des appareils.
- N'utilisez jamais la prise USB dans un environnement pluvieux ou humide afin d'empêcher l'humidité de pénétrer dans la radio.

Caractéristiques

Alimentation requise	
Prise secteur	CA 100~240V 50/60 Hz, CC 9V / 1,2A (adaptateur de commutation AC / DC)
Couverture de fréquence	
FM	87.5-108 MHz
DAB	174.928-239.200 MHz
Bluetooth	
Spécification du Bluetooth	Bluetooth® Version 5.2
Profile supporté	A2DP, AVRCP
CODEC Audio Bluetooth	SBC, AAC
Puissance d'émission	Spécification Classe 2 de puissance
Portée de fonctionnement	10mètres / 30pieds
Fréquence et puissance maximale transmise	2402MHz ~ 2480MHz: 3.888dBm (Bluetooth EDR)
Caractéristiques du circuit	
Haut-parleur	4Ohms et 5W
Puissance de sortie	2,1Watts
Prise casque	3,5mm de diamètre
Système d'antenne	Antenne filaire FM
	Antenne filaire DAB
Prise USB	5V / 1A Max.
Plage de température de fonctionnement	0°C à + 35°C
Informations sur la consommation d'énergie	
Mode veille	L'appareil possède un mode veille avec une consommation inférieure à 0,8W.
Mode Bluetooth	En mode Bluetooth, lorsqu'il n'y a pas de signal de sortie, la consommation au repos est de 2W après 15 minutes.

※ L'étiquette du code-barres sur le produit est définie ci-dessous:	
aH181200001	aH 18 12 00001 — 00001: Numéro de série; 12: Mois de production; 18: Année de production; aH: Code du produit

Sangean se réserve le droit de modifier les spécifications sans préavis.

RECYCLAGE Ce produit porte le symbole du tri sélectif pour les Déchets d'équipements électriques et électroniques (DEEE). Cela signifie que ce produit doit être manipulé conformément à la directive européenne 2012/19/UE afin d'être recyclé ou démantelé afin de minimiser son impact sur l'environnement.

E Instrucciones de manejo

Bluetooth®

La marca de Bluetooth® y sus logotipos son marcas registradas pertenecientes a Bluetooth SIG, Inc. y el uso de dichas marcas por SANGEAN ELECTRONICS INC. se realiza bajo licencia.

Precauciones

No exponga esta radio-reloj al agua, el vapor o la arena. No deje su radio-reloj donde un calor excesivo pudiera causar daños. como dentro de un coche aparcado al sol, donde el calor podría acumularse, incluso aunque la temperatura exterior no fuera demasiado alta.

- La placa con el nombre está situada en la parte inferior de la unidad.
- No exponga su radio-reloj a goteos ni salpicaduras, y no coloque objetos que contengan líquidos, como jarrones, sobre esta.
- Le recomendamos usar el producto de modo que deje una distancia mínima (recomendada 10cm) a objetos adyacentes, para garantizar así una adecuada ventilación.
- La ventilación del producto no deberá ser impedida cubriendo sus aberturas de ventilación con elementos como periódicos, manteles, cortinas, etc.
- No coloque llamas descubiertas, como velas encendidas, sobre el producto.
- Recomendamos evitar usar o almacenar el producto a temperaturas extremas. Evite dejar la unidad en coches, alféizar de la ventana, a la luz del sol, etc.

Controles

1. Botón de banda
2. Botón de presintonía 1
3. Botón de presintonía 2 / pista anterior / rebobinar
4. Botón de presintonía 3 / reproducir / pausar
5. Botón de presintonía 4 / pista siguiente / avance rápido
6. Altavoz
7. Botón de presintonía 5 / vinculación Bluetooth
8. Botón de buscar / seleccionar
9. Botón de menú / información
10. Botón de encendido / apagado automático
11. Botón de alarma 2
12. Botón de sintonizar hacia arriba / abajo
13. Botón de posponer / retroiluminación
14. Pantalla LCD
15. Botón de subir / bajar volumen
16. Botón de alarma 1
17. Toma USB
18. Toma de auriculares
19. Antena de alambre
20. Toma de CC

Escuchar la radio DAB

Sintonizar emisoras DAB

Para sintonizar emisoras de radio DAB, siga estos pasos:

1. Inserte el enchufe adaptador suministrado en la toma de CC ubicada en la parte posterior de la radiorreloj. Enchufe el adaptador en una toma de corriente estándar.
2. Extienda completamente la antena de cable ubicada en la parte posterior de la radiorreloj. Coloque la antena de cable de manera que quede lo más recta posible extendiéndose por encima o dejado de la radio.
3. Encienda la radio usando el botón de encendido.
4. Seleccione el modo de radio DAB presionando repetidamente el botón de banda.
5. Si es la primera vez que usa el modo de radio DAB, la radio realizará una búsqueda completa de forma automática para encontrar todas las emisoras de radio DAB disponibles. Si la radio se ha usado con anterioridad, se seleccionará la última emisora usada.
6. Durante el escaneo, a medida que se detecten nuevas emisoras, el contador de emisoras aumentará y las emisoras se añadirán a la lista guardada en la radio. La barra indica el progreso del escaneo.
7. Cuando se complete el escaneo, la primera emisora (en orden alfanumérico: 0…9, A…Z) se seleccionará.
8. Presione el botón de sintonizar hacia arriba o abajo para recorrer la lista de emisoras y presione el botón de seleccionar para sintonizar una emisora.
9. Use los botones de subir / bajar volumen para ajustar el volumen según desee.

⚠ NOTA
- El reloj se ajustará automáticamente mediante la emisora DAB que sintonice o puede consultar la sección de "Establecer manualmente la hora y la fecha" para establecer la hora del reloj.
- La pantalla volverá a mostrar la hora convencional 10 segundos después de la última pulsación de un botón, excepto cuando esté mostrando texto en movimiento.
- Si tras seleccionar una emisora, esta no se sintoniza, puede ser necesario reubicar la radio a una posición que proporcione mejor recepción.

⚠ IMPORTANTE
El adaptador de red eléctrica se usa como medio para conectar la radiorreloj a la red eléctrica. La toma de corriente usada por la radiorreloj debe permanecer accesible durante el uso normal. Para desconectar la radiorreloj de la red eléctrica por completo, el adaptador debe retirarse de la toma de corriente.

El menú de radio DAB

Puede acceder al menú de radio DAB manteniendo presionado el botón de menú mientras la radio está en el modo de radio DAB.
Use el botón de sintonizar hacia arriba o abajo para seleccionar una de las opciones y, a continuación, presione el botón de seleccionar para confirmar su elección.
Los ajustes predeterminados y recomendados se indican mediante un asterisco.
El menú de radio DAB ofrece las siguientes opciones:

- **[Scan]** (Búsqueda): seleccione esta opción para realizar una búsqueda completa y guardar todas las emisoras de radio DAB encontradas en la lista de emisoras.
- **[Manual tune]** (Sintonización manual): seleccione esta opción para sintonizar manualmente un canal / frecuencia DAB.
- **[Station Order]** (Orden de las emisoras): seleccione esta opción y a continuación **[Alphanumeric]** (Alfanumérico) para ordenar la lista de emisoras alfanuméricamente o seleccione **[Ensemble]** (Conjunto) para ordenar la lista de las emisoras por el multiplex DAB.
- **[Prune invalid]** (Depurar inválidas): seleccione esta opción para eliminar todas las emisoras no disponibles de la lista de emisoras.
- **[DRC]:** El control de rango dinámico (Dynamic Range Control, también conocido como DRC) puede hacer que los sonidos más bajos sean más fáciles de escuchar cuando la radio se usa en un ambiente ruidoso al reducir el rango dinámico de la señal de audio.
  Seleccione esta opción y use el botón de sintonizar hacia arriba o abajo para resaltar la configuración DRC deseada:
  [Off] (Apagado): el DRC se desactiva. El DRC de la transmisión se ignorará.
  [Low] (Bajo): el nivel de DRC se establece a 1 / 2 del enviado por la emisora.
  [High] (Alto): el DRC se establece como es enviado por la emisora.
  Presione el botón de seleccionar para confirmar el ajuste.

⚠ NOTA
no todas las transmisiones DAB usan la función DRC. Si la transmisión no proporciona información DRC, los ajustes DRC en la radio no tendrán ningún efecto.

- **[System Setting]** (Configuración del sistema): seleccione esta opción para ir a los ajustes del menú de sistema y configurar la radio (para más detalles, consulte el capítulo "Uso del menú de configuración del sistema").

Mostrar información de DAB en pantalla

Cuando escuche una transmisión de radio DAB, presione repetidamente el botón de información para recorrer la siguiente información en la pantalla de la radio:
Texto en movimiento, tipo de programa, nombre del multiplex, canal y frecuencia, tasa de bits y tipo de audio, intensidad de la señal, hora y fecha.

Escuchar la radio FM

Sintonizar emisoras FM

Para sintonizar emisoras de radio FM, siga estos pasos:

1. Extienda completamente la antena de cable ubicada en la parte posterior de la radiorreloj. Coloque la antena de cable de manera que quede lo más recta posible extendiéndose por encima o dejado de la radio.
2. Encienda la radio usando el botón de encendido.
3. Seleccione el modo de radio FM presionando repetidamente el botón de banda.
4. Presione el botón de buscar para realizar una búsqueda automática. O mantenga presionado el botón de sintonizar hacia arriba o hacia abajo para sintonizar automáticamente una emisora FM con una frecuencia más alta o baja, respectivamente. La radio dejará de buscar cuando encuentre una emisora lo suficientemente fuerte. En pantalla se mostrará la frecuencia de la señal que se ha encontrado. Si hay información RDS disponible,

tras unos segundos, la pantalla mostrará el nombre de la emisora de radio.
5. Si fuera necesario, presione el botón de sintonizar hacia arriba o abajo para ajustar la frecuencia a intervalos de 0.05MHz.
6. Repita los pasos 4 y 5 para sintonizar otras emisoras de radio.
7. Use los botones de subir / bajar volumen para ajustar el volumen según desee.

⚠ NOTA
la pantalla volverá a mostrar la hora convencional 10 segundos después de la última pulsación de un botón, excepto cuando esté mostrando texto en movimiento.

El menú de radio FM

Puede acceder al menú de radio FM manteniendo presionado el botón de menú mientras la radio está en el modo de radio FM.
Use el botón de sintonizar hacia arriba o abajo para seleccionar una de las opciones y, a continuación, presione el botón de seleccionar para confirmar su elección.
Los ajustes predeterminados y recomendados se indican mediante un asterisco.
El menú de radio FM ofrece las siguientes opciones:

- **[FM Audio]** (Audio FM): seleccione esta opción para configurar si la radio solo debe reproducir emisoras FM en mono. Forzar a la radio a reproducir transmisiones FM en mono puede ayudar a reducir el ruido al escucharlas. Para volver al modo automático (estéreo), seleccione la opción "Auto" (automático).
- **[FM Scan Zone]** (Zona de búsqueda FM): seleccione está opción para configurar si la radio solo debe buscar señales fuertes ("Local", Locales) o todas las señales ("Distant", Lejanas) al usar la función de sintonización automática.
- **[System Setting]** (Configuración del sistema): seleccione esta opción para ir a los ajustes del menú de sistema y configurar la radio (para más detalles, consulte el capítulo "Uso del menú de configuración del sistema").

Mostrar información de FM en pantalla

Cuando escuche una emisora de radio FM que también transmita datos RDS, presione repetidamente el botón de información para recorrer la siguiente información en la pantalla de la radio:
Texto de la radio, tipo de programa, frecuencia, tipo de audio, hora y fecha.

Presintonizar emisoras en los modos DAB y FM

Hay 5 presintonías para la radio DAB y otras 5 para la radio FM. Se usan de la misma forma en ambos modos.

1. Presione el botón de encendido para encender la radio.
2. Sintonice la emisora de radio deseada tal y como se ha descrito anteriormente.
3. Mantenga presionado el botón de la presintonía deseada hasta que en pantalla se muestre, por ejemplo, "Preset 1 stored" (Presintonía 1 guardada). La emisora sintonizada actualmente se guardará en el botón de presintonía elegido.
4. Repita este procedimiento según necesite para las presintonías restantes. Las emisoras ya guardas en las presintonías pueden sobrescribirse siguiendo el procedimiento anterior. Cuando la radio se apaga, las presintonías de emisoras de radio se conservan en la memoria.

Seleccionar una presintonía en los modos DAB y FM

1. Presione el botón de encendido para encender la radio.
2. Seleccione el modo de funcionamiento deseado usando el botón de banda.
3. Presione momentáneamente el botón de presintonía deseado. La radiorreloj sintonizará la emisora guardada en la presintonía de memoria.

Uso del menú de configuración del sistema

El menú de configuración del sistema puede usarse para configurar la radio. Siga estos pasos para acceder a los ajustes del sistema:

1. Encienda la radio usando el botón de encendido.
2. Mantenga presionado el botón de menú para acceder al menú del modo actual.
3. Use el botón de sintonizar hacia arriba o hacia abajo para seleccionar **[System Setting]** (Configuración del sistema) y presione el botón de seleccionar para entrar al menú de configuración.
   También puede mantener presionado el botón de menú para entrar al menú de **[System Setting]** (Configuración del sistema) estando en el modo de espera.
   El menú de configuración del sistema ofrece las siguientes opciones:
   Use el botón de sintonizar hacia arriba o hacia abajo para seleccionar una de las opciones y, a continuación, presione el botón

de seleccionar para confirmar la elección. Presione el botón de menú para volver atrás un paso en los menús de la radio.
Los ajustes predeterminados y recomendados se indican mediante un asterisco.
- **[Time]** (Hora): seleccione esta opción para establecer la hora y fecha manualmente, para establecer la fuente para actualizar la hora y fecha automáticamente y para establecer el formato de la hora.
- **[Alarm]** (Alarma): seleccione esta opción para establecer las alarmas de la radio.
- **[Contrast]** (Contraste): seleccione esta opción para ajustar el contraste de la pantalla. Use el botón de sintonizar hacia arriba o abajo para ajustar el nivel de contraste y presione el botón de seleccionar para confirmar.
- **[Snooze duration]** (Duración de la posposición): la configuración del temporizador de posposición se puede ajustar a un valor de entre 5 y 20 minutos. Seleccione esta opción para establecer el tiempo de posposición deseado.
- **[Language]** (Idioma): seleccione esta opción para configurar el idioma en el que se muestran los menús de la radio.
- **[Backlight]** (Retroiluminación): seleccione esta opción para configurar el brillo de la retroiluminación de la radio. También puede presionar directamente el botón de posponer para ajustar la retroiluminación.
- **[Software Upgrade]** (Actualización de software): en el futuro puede que haya disponibles actualizaciones de software para la radio. A medida que las actualizaciones de software estén disponibles, podrá encontrar software e información sobre cómo actualizar la radio en el sitio web de Sangean. Seleccione esta opción para realizar una actualización de software.
- **[Factory reset]** (Restablecimiento de los valores de fábrica): seleccione está opción para restablecer la radio a la configuración predeterminada de fábrica. Tras la confirmación, todos los ajustes del usuario y emisoras presintonizadas se borrarán.
- **[SW Version]** (Versión del software): seleccione esta opción para ver la versión del software de la radio. Presione el botón de menú para salir.

Establecer manualmente la hora y la fecha

Si no pudiera actualizar automáticamente la fecha y hora con DAB o FM, siga estos pasos para establecer manualmente la hora y la fecha:
1. Entre al menú de **[System Setting]** (Configuración del sistema) usando los pasos descritos anteriormente.
2. Seleccione **[Time]** (Hora) y, a continuación, presione el botón de seleccionar.
   El submenú de hora ofrece las siguientes opciones:
   - **[Set Time / Date]** (Establecer hora y fecha): seleccione esta opción para configurar manualmente la hora y la fecha.
   - **[Auto update]** (Actualizar automáticamente): seleccione esta opción para seleccionar una fuente para la actualización automática de la hora y fecha.
   - **[Set 12 / 24 hour]** (Establecer formato de 12 / 24 horas): seleccione esta opción para seleccionar el formato de 12 o 24 horas.
3. Seleccione **[Set Time / Data]** (Establecer hora / fecha) y presione el botón de seleccionar para establecer manualmente la hora y fecha de la radio.
4. Los dígitos de la hora parpadearán en pantalla.
5. Use el botón de sintonizar hacia arriba o hacia abajo para seleccionar la hora actual y presione el botón de seleccionar para confirmar.
6. A continuación, los dígitos de los minutos parpadearán en la pantalla.
7. Use el botón de sintonizar hacia arriba o hacia abajo para seleccionar el minuto actual y presione el botón de seleccionar para confirmar. Si la radio está configurada para usar el formato de 12 horas, ahora habrá una opción para seleccionar entre a. m. o p. m. para la hora del reloj. Presione el botón de sintonizar hacia arriba o hacia abajo para seleccionar a. m. o p. m. Presione el botón de seleccionar para confirmar la configuración.
8. Tras establecer la hora, se le pedirá que establezca el día, mes y año.
9. Presione el botón de sintonizar hacia arriba o hacia abajo para seleccionar un valor y presione el botón de seleccionar para confirmar.

Establecer las alarmas

La radio tiene dos alarmas que pueden establecerse para que le despierten con una alarma de radio o de zumbador.

⚠ NOTA
antes de establecer las alarmas, asegúrese de que la hora esté configurada correctamente. Si comete un error en cualquier momento mientras establece las alarmas, presione el botón de menú para volver a la pantalla anterior.

1. Presione el botón de alarma 1 o alarma 2 para activar la alarma. El icono de la alarma correspondiente se mostrará en la pantalla.
2. Entre al menú de **[System Setting]** (Configuración del sistema) usando los pasos descritos anteriormente.
3. Presione el botón de sintonizar hacia arriba o hacia abajo para seleccionar **[Alarm]** (Alarma) y, a continuación, presione el botón de seleccionar.

4. Presione el botón de sintonizar hacia arriba o hacia abajo para seleccionar la alarma que desea establecer (alarma 1 o alarma 2).
5. Presione el botón de seleccionar para confirmar. **Nota:** si no se ha establecido la hora del reloj antes de establecer las alarmas, en pantalla aparecerá "No time set" (Hora no establecida). Use el botón de sintonizar hacia arriba, sintonizar hacia abajo y seleccionar para establecer la hora y la fecha.
6. Use el botón de sintonizar hacia arriba, sintonizar hacia abajo y seleccionar para establecer la hora de la alarma.
7. Presione el botón de sintonizar hacia arriba o hacia abajo para establecer el modo que se usará para la alarma. Presione el botón de seleccionar para confirmar.
8. Cuando la alarma está establecida para despertarlo con DAB o FM, presione el botón de sintonizar hacia arriba o hacia abajo para seleccionar una presintonía o la última emisora escuchada como fuente de la alarma. Presione el botón de seleccionar para confirmar.
9. Presione el botón de sintonizar hacia arriba o hacia abajo para seleccionar la frecuencia de la alarma. Los ajustes disponibles son: **[Daily]** (Diaria), **[Once]** (Una vez), **[Weekdays]** (Días laborables) y **[Weekends]** (Fines de semana). Presione el botón de seleccionar para confirmar. Si selecciona **[Once]** (Una vez), deberá establecer la fecha.
10. Presione el botón de sintonizar hacia arriba o hacia abajo para establecer el volumen de la alarma. Presione el botón de seleccionar para confirmar. En pantalla se mostrará "Alarm Saved" (Alarma guardada). El establecimiento de la alarma estará ahora completo.

⚠ NOTA
- Cuando suene una alarma, presione el botón de encendido para apagar la alarma y volver a poner la radio en el modo de espera. Si la radio no se puede conectar a la emisora de radio especificada, se usará la alarma de zumbador en su lugar. Cuando la alarma de radio o de zumbador suene, presionar cualquier botón que no sea el botón de encendido o los botones de volumen pospondrá la alarma durante el número de minutos seleccionado.
  Mientras el temporizador de posposición esté activo, el tiempo de posposición restante se mostrará en la pantalla. Para cancelar un temporizador de posposición mientras la alarma está suspendida presione el botón de encendido.
- Las alarmas dejarán de sonar una vez que hayan transcurrido 60 minutos desde el inicio de la misma.
- Las alarmas pueden habilitarse y deshabilitarse rápidamente presionando repetidamente el botón de alarma correspondiente.

Temporizador de apagado automático

La radiorreloj puede configurarse para que se apague una vez transcurrido un tiempo preestablecido.
1. Mantenga presionado el botón de apagado automático para entrar al menú de configuración del temporizador de apagado automático y siesta.
2. Presione el botón de sintonizar hacia arriba o hacia abajo para seleccionar "Sleep" (Apagado automático).
3. Presione el botón de seleccionar para confirmar.
4. Presione el botón de sintonizar hacia arriba o hacia abajo para seleccionar el tiempo de apagado automático deseado. El temporizador de apagado automático puede establecerse a un valor de entre 15 y 120 minutos, o a "Sleep off" (Apagado automático apagado). Presione el botón de seleccionar para confirmar la configuración. Una vez establecido el temporizador de apagado automático, en el modo reloj aparecerá una "S". La radiorreloj ahora se apagará una vez transcurrido el tiempo preestablecido.
5. Para ver el tiempo restante del apagado automático, vuelva a la configuración del temporizador de apagado automático (pasos anteriores del 1 al 3).
6. Para cancelar la función de temporizador de apagado automático antes de que haya transcurrido el tiempo preestablecido, presione el botón de encendido. Para cancelar un temporizador de apagado automático sin apagar la radio, siga los pasos anteriores y seleccione "Sleep off" (Apagado automático apagado).

Temporizador de siesta

1. Mantenga presionado el botón de apagado automático para entrar al menú de configuración del temporizador de apagado automático y siesta.
2. Presione el botón de sintonizar hacia arriba o hacia abajo para seleccionar "Nap" (Siesta).
3. Presione el botón de seleccionar para confirmar.
4. Use los botones de sintonizar hacia arriba y hacia abajo para seleccionar el tiempo de siesta deseado. Presione el botón de seleccionar para confirmar. Una vez establecido el temporizador de siesta, en el modo reloj aparecerá una "N".
5. Para cancelar un temporizador de siesta que esté sonando, presione el botón de encendido. Cuando la alarma suene, presionar cualquier botón que no sea el botón de encendido activará la función de posposición.

Escuchar música vía retransmisión por Bluetooth

Necesitará emparejar su dispositivo Bluetooth con su radio antes de poder autoenlazarlos para reproducir / retransmitir música por Bluetooth en su radio.El emparejamiento creará un 'enlace' de modo que ambos dispositivos puedan reconocerse mutuamente.

Vincular y reproducir el dispositivo Bluetooth por primera vez

1. Con la radio encendida, presione el botón de banda para seleccionar la función Bluetooth. "Bluetooth Pairing" (vinculación Bluetooth) se mostrará en pantalla.
2. Active la función Bluetooth en su dispositivo y enlácelo con la radio, siguiendo lo especificado en su manual de instrucciones. Acceda a la lista de dispositivos Bluetooth y seleccione el dispositivo "DCR-90BT" (en algunos smartphones equipados con versiones anteriores a BT2.1, podría necesitar introducir la clave "0000").
3. Una vez conectado, habrá un tono de confirmación. Ahora podrá simplemente seleccionar y reproducir cualquier música desde el dispositivo Bluetooth.
4. El control del volumen puede ajustarse desde el dispositivo Bluetooth o directamente desde la radio. Use los controles del dispositivo Bluetooth o de la radio para reproducir / pausar y recorrer las pistas.

⚠ NOTA
- Si 2 dispositivos Bluetooth se intentaran emparejar por primera vez y ambos buscaran su radio, ésta se mostrará disponible en ambos dispositivos. Sin embargo, si un dispositivo se enlazase con esta unidad primero, entonces el otro dispositivo Bluetooth no la encontrará en el listado.
- Si moviera el dispositivo fuera del alcance de Bluetooth, la conexión a su radio se desconectará temporalmente. Su radio se reconectará automáticamente si el dispositivo al que estuviera conectado volviese a estar dentro del radio de alcance. Tenga en cuenta que durante el periodo de desconexión, ningún otro dispositivo Bluetooth podrá emparejarse o enlazarse con su radio.
- Si se mostrase 'DCR-90BT' en su listado de dispositivos Bluetooth pero su dispositivo no pudiera conectarse a él, elimine el elemento de la lista y empareje el dispositivo de nuevo con la radio siguiendo los pasos descritos anteriormente.

⚠ NOTA
- El radio de alcance operativo entre el sistema y el dispositivo emparejado es de aproximadamente 10 metros (30 pies).Cualquier obstáculo entre el sistema y el dispositivo podría reducir el rango de alcance.
- El funcionamiento de la conexión Bluetooth podría variar dependiendo de los dispositivos Bluetooth conectados. Por favor, consulte las capacidades Bluetooth de su dispositivo antes de conectarlo a su radio. Todas las funcionalidades podrían no ser compatibles en algunos dispositivos Bluetooth emparejados.
- En algunos teléfonos móviles, hacer / recibir llamadas, mensajes de texto, correos electrónicos o cualquier otra actividad no relacionada con la retransmisión de audio podría silenciar la retransmisión de audio por Bluetooth o incluso desconectarse temporalmente de su dispositivo. Este tipo de comportamiento es una función del dispositivo conectado y no indica ningún fallo de funcionamiento de su DCR-90BT.

Reproducir ficheros de audio en modo Bluetooth

Una vez haya conectado satisfactoriamente su radio con el dispositivo Bluetooth deseado, podrá comenzar a reproducir música utilizando los controles de su dispositivo Bluetooth.
1. Una vez que la reproducción haya comenzado, el volumen puede ajustarse tanto en la radio, usando los botones de volumen, como en el dispositivo Bluetooth, usando sus controles de volumen.
2. Use los controles en el dispositivo Bluetooth para reproducir / pausar y recorrer las pistas. Alternativamente, puede controlar la reproducción usando los botones de reproducir / pausar, pista siguiente o pista anterior en la radio.
3. Mantenga presionado el botón de avance rápido o rebobinar para moverse por la pista actual. Suelte el botón cuando llegue al punto deseado.

⚠ NOTA
No todas las aplicaciones de reproducción o dispositivos podrían responder a todos estos controles.

Opciones de visualización Bluetooth

Si el dispositivo conectado puede proporcionar información de la pista que está siendo reproducida, la radio puede mostrar lo siguiente en modo Bluetooth:

Título, artista, álbum, género, nombre del dispositivo, hora y fecha.
Presione el botón de información para recorrer las diferentes opciones.
Tenga en cuenta que la disponibilidad de la información depende del formato del contenido multimedia específico.

Reconectar a un dispositivo Bluetooth emparejado anteriormente

La radio puede memorizar hasta 8 juegos de dispositivos Bluetooth vinculados, cuando la memoria excede esta cantidad, el dispositivo vinculado hace más tiempo se sobrescribirá.
Si el dispositivo Bluetooth se vinculó anteriormente con la radio, la unidad memorizará el dispositivo Bluetooth e intentará volver a conectarse con un dispositivo Bluetooth en la memoria que se conectó por última vez.

Desconectar el dispositivo Bluetooth

Mantenga presionado el botón de vinculación Bluetooth durante 2-3 segundos hasta que "Pairing" (Vinculando) aparezca en la pantalla o apague el Bluetooth en el dispositivo Bluetooth para deshabilitar la conexión.
También puede presionar el botón de banda, para seleccionar cualquier otro modo que no sea el modo Bluetooth y deshabilitar así la conexión.

Toma de auriculares

La radiorreloj cuenta con una toma de auriculares de 3,5mm en la parte derecha para usarla con auriculares. Insertar la clavija de los auriculares silencia automáticamente el altavoz interno, con la excepción del sonido de la alarma.

⚠ IMPORTANTE
Una presión de audio excesiva de los auriculares podrá causar pérdida de oído. Para evitar posibles daños auditivos, no escuche a niveles altos durante periodos prolongados.

Toma USB para carga del iPhone / smartphone

Su radio tiene una toma USB diseñada para cargar un iPhone, smartphone o dispositivos similares. El tiempo de carga puede variar y en algunos casos, puede llevar más tiempo que cuando use el cargador suministrado por el fabricante del smartphone.
La radio puede cargar el iPhone, smartphone o dispositivos similares cuando la radio esté encendida o en modo espera.
Conecte el teléfono inteligente a la toma de carga USB en la parte derecha de la radio.
Una vez que su iPhone o smartphone se haya cargado completamente, quite el cable USB.

⚠ IMPORTANTE
- El cargador puede que no suministre energía a algunos dispositivos USB.
- Quite el cable USB cuando no lo use o tras la carga.
- No conecte la fuente de alimentación al puerto USB. Hacerlo podría crear un riesgo de incendio. El puerto USB está pensado solo para cargar dispositivos de voltaje bajo.
- No inserte un clavo, cable, etc. en el puerto de alimentación USB. De lo contrario un cortocircuito podría causar humo y fuego.
- No conecte la toma USB al puerto USB del PC ya que es muy probable que cause un fallo en las unidades.
- Nunca use la toma USB en condiciones lluviosas o húmedas para evitar que entre humedad en la radio.

Especificaciones

Requisitos de alimentación	
Red eléctrica	CA 100 ~ 240V 50/60 Hz, CC 9V / 1,2A (adaptador de conmutación CA / CC)
Cobertura de frecuencia	
FM	87.5 - 108 MHz
DAB	174.928 - 239.200 MHz
Bluetooth	
Especificación Bluetooth	Bluetooth® versión 5.2
Perfil soportado	A2DP, AVRCP
Códec de audio Bluetooth	SBC, AAC
Potencia de transmisión	Especificación Power Class 2
Alcance	10metros / 30pies
Frecuencia y potencia máxima transmitida	2402MHz ~ 2480MHz: 3.888dBm (Bluetooth EDR)
Características del circuito	
Altavoz	4ohmios, 5W
Potencia de salida	2,1vatios
Toma de auriculares	3,5mm de diámetro
Sistema de antena	antena de cable FM
	antena de cable DAB
Toma USB	5V / 1A máximo
Temperatura de funcionamiento	De 0°C a + 35°C
Información sobre el consumo de energía	
Modo de espera de energía	El dispositivo tiene un modo de espera con un consumo de energía de menos de 0,8W.
Modo Bluetooth	En el modo Bluetooth, cuando no hay salida de señal, el consumo de energía en reposo es de 2W después de 15 minutos.

※ **El código de barras en el producto se define de la siguiente manera:**

aH181200001

aH 18 12 00001
- Número de serie
- Mes de producción
- Año de producción
- Código del producto

Sangean se reserva el derecho de modificar las especificaciones sin previo aviso.

RECICLAJE - Este producto lleva el símbolo de clasificación selectiva de Residuos de aparatos eléctricos y electrónicos (RAEE). Esto significa que este producto debe manipularse de acuerdo con la directiva europea 2012/19/UE para ser reciclado o desmontado para minimizar su impacto en el medio ambiente.

NL Gebruiksaanwijzing

De Bluetooth® markering en logo's zijn geregistreerde handelsmerken die eigendom zijn van Bluetooth SIG, Inc. en elk gebruik van deze markering en logo's door SANGEAN ELECTRONICS INC. is onder licentie.

Waarschuwingen

Stel uw wekkerradio niet bloot aan water, stoom of zand. Laat uw wekkerradio niet achter op plaatsen waar extreme warmte schade kan veroorzaken, zoals in een geparkeerde auto waar de warmte van de zon kan opbouwen zelfs als de Buitentemperatuur niet te hoog lijkt.
- Het naamplaatje zit op de onderkant van het apparaat.
- De wekkerradio mag niet worden blootgesteld aan druppend of spattend water en er mogen geen voorwerpen gevuld met vloeistof, zoals vazen, op de wekkerradio worden geplaatst.
- Er wordt aangeraden om een minimale ruimte (10cm wordt aangeraden) rond het product vrij te houden om te zorgen voor goede ventilatie.
- De ventilatie van het product mag niet worden belemmerd door voorwerpen, zoals kranten, tafelkleden, gordijnen op de wekkerradio te leggen.
- Plaats geen voorwerpen met open vlam, zoals kaarsen, op het product.
- Er wordt aangeraden om het gebruik of opslag van het product in extreme temperaturen te vermijden. Laat het apparaat niet achter in auto's op vensterbanken, in direct zonlicht etc.

Bedieningselementen

1. Band-knop
2. Voorkeurzender 1-knop
3. Voorkeurzender 2 / Vorige track / Terugspoelen-knop
4. Voorkeurzender 3 / Afspelen / Pauzeren-knop
5. Voorkeurzender 4 / Volgende track / Vooruitspoelen-knop
6. Luidspreker
7. Voorkeurzender 5 / Koppelen via Bluetooth-knop
8. Zoeken / Select-knop
9. Menu / Info-knop
10. Aan / Uit / Slapen-knop
11. Alarm 2-knop
12. Afstemmen omhoog / omlaag-knop
13. Sluimeren / Achtergrondverlichting-knop
14. LCD-display
15. Volume omhoog / omlaag-knop
16. Knop Alarm 1
17. USB-poort
18. Hoofdtelefoonaansluiting
19. Draadantenne
20. Voedingsingang

Luisteren naar DAB-radio

Afstemmen op DAB-zenders

Volg deze stappen om af te stemmen op DAB-radiozenders:
1. Steek de stekker van de meegeleverde netadapter in de voedingsingang aan de achterkant van uw wekkerradio. Steek de netadapter in een standaard stopcontact.
2. Strek de draadantenne aan de achterkant van uw wekkerradio volledig uit. Plaats de draadantenne zodanig dat deze zo recht mogelijk boven of onder de radio is uitgestrekt.
3. Schakel de radio in met de Aan / uit-knop.
4. Selecteer de DAB-modus door herhaaldelijk op de Band-knop te drukken.
5. Als de DAB-radiomodus voor het eerst wordt gebruikt, voert de radio automatisch een volledige scan uit om alle beschikbare DAB-radiozenders te vinden. Als de radio al eerder is gebruikt, wordt de laatst gebruikte zender geselecteerd.
6. Tijdens het scanproces zal de zenderteller worden opgehoogd als er zenders worden gevonden en de zenders worden toegevoegd aan de lijst die is opgeslagen in de radio. De weergegeven balk geeft de voortgang van de scan aan.
7. Als het scannen is voltooid, zal de eerste zender (in alfanumerieke volgorde

0...9...A....Z) worden geselecteerd.
8. Druk op Afstemmen omhoog of Afstemmen omlaag om door de lijst met beschikbare zenders te bladeren en druk op Select om af te stemmen op een zender.
9. Gebruik Volume hoger / Volume lager om het geluidsniveau naar wens in te stellen.

⚠ OPMERKING
- De klok wordt automatisch ingesteld door de DAB-zender waarop u afstemt. Als u de klok handmatig wilt instellen, raadpleeg dan 'De tijd en datum handmatig instellen' later in deze handleiding.
- Het display schakelt 10 seconden na de laatste toetsdruk terug naar de tijdweergave, tenzij er scrollende tekst wordt weergegeven.
- Als de radio na het selecteren van een zender niet afstemt op de zender, dan is het mogelijk dat u uw radio op een andere positie moet plaatsen voor betere ontvangst.

⚠ BELANGRIJK
De stekker van de adapter wordt gebruikt om de wekkerradio aan te sluiten op het lichtnet. Het stopcontact dat wordt gebruikt voor de wekkerradio moet tijdens normaal gebruik altijd bereikbaar blijven. Als u de wekkerradio volledig wilt loskoppelen van het lichtnet, trek de stekker van de adapter dan volledig uit het stopcontact.

Het DAB-menu

U kunt het DAB-menu openen door de Menu-knop ingedrukt te houden wanneer de radio zich in de DAB-radiomodus bevindt.
Druk op Afstemmen omhoog of Afstemmen omlaag om een van de volgende opties te selecteren en druk vervolgens op Select om uw keuze te bevestigen.
De standaardinstellingen en aanbevolen instellingen van de radio aangegeven met een asterisk.
Het DAB-menu biedt de volgende opties:
- **[Scan]:** Selecteer deze optie om een volledige scan uit te voeren en alle gevonden DAB-radiozenders op te slaan in de zenderlijst.
- **[Manual tune]:** Selecteer deze optie om handmatig af te stemmen op een DAB-kanaal / frequentie.
- **[Station Order]:** Selecteer deze optie en selecteer vervolgens **[Alphanumeric]** om de zenderlijst alfanumeriek te sorteren of selecteer **[Ensemble]** om de zenderlijst op DAB-multiplex te sorteren.
- **[Prune invalid]:** Selecteer deze optie om alle niet-beschikbare zenders uit de zenderlijst te verwijderen.
- **[DRC]:** Dynamic Range Control (ook bekend als DRC) kan zachtere geluiden eenvoudiger hoorbaar maken wanneer uw radio wordt gebruikt in een lawaaiige omgeving door het dynamisch bereik van het audiosignaal te reduceren.
  Selecteer deze optie en gebruik vervolgens Afstemmen omhoog of Afstemmen omlaag om de gewenste DRC-instelling te selecteren:
  [Off]: DRC is uitgeschakeld. Uitgezonden DRC wordt genegeerd.
  [Low]: DRC-niveau wordt ingesteld op 1 / 2 van het niveau dat wordt uitgezonden door de zender.
  [High]: DRC wordt ingesteld zoals uitgezonden door de zender.
  Druk op Select om de instelling te bevestigen.

  ⚠ OPMERKING
  Niet alle DAB-uitzendingen maken gebruik van de DRC-functie. Als een uitzending geen DRC-gegevens verstrekt, heeft het instellen van DRC op de radio geen effect.
- **[System Setting]:** Selecteer deze optie om naar het systeeminstellingenmenu te gaan en de radio te configureren (raadpleeg het hoofdstuk 'Het systeeminstellingenmenu gebruiken' voor meer informatie).

Informatie over DAB-radio weergeven op het display

Druk tijdens het luisteren naar een DAB-zender herhaaldelijk op de Info-knop om op het display van de radio door de volgende informatie te bladeren:
Scrollende tekst, programmatype, multiplex-naam, kanaal en frequentie, bitrate en audiotype, signaalsterkte, tijd en datum.

Luisteren naar FM-radio

Afstemmen op FM-zenders

Volg deze stappen om af te stemmen op FM-radiozenders:
1. Strek de draadantenne aan de achterkant van uw wekkerradio volledig uit. Plaats de draadantenne zodanig dat deze zo recht mogelijk boven of onder de radio is uitgestrekt.
2. Schakel de radio in met de Aan / uit-knop.
3. Selecteer de FM-modus door herhaaldelijk op de Band-knop te drukken.
4. Druk op de Zoeken-knop om automatisch te scannen. Of houd de knop Afstemmen omhoog of Afstemmen omlaag ingedrukt om automatisch af te stemmen op een FM-zender met

respectievelijk een hogere of lagere frequentie. Uw radio stopt met scannen wanneer deze een zender met een voldoende sterk signaal heeft gevonden. Het display toont de frequentie van het gevonden signaal. Als er RDS-gegevens beschikbaar zijn, toont het display na een paar seconden de naam van de radiozender.
5. Druk indien nodig op Afstemmen omhoog of Afstemmen omlaag om de frequentie nauwkeurig af te stemmen met stappen van 0.05MHz.
6. Herhaal de stappen 4 en 5 om af te stemmen op andere radiozenders.
7. Gebruik Volume hoger / Volume lager om het geluidsniveau naar wens in te stellen.

⚠ OPMERKING
Het display schakelt 10 seconden na de laatste toetsdruk terug naar de tijdweergave, tenzij er scrollende tekst wordt weergegeven.

Het FM-menu

U kunt het FM-menu openen door de Menu-knop ingedrukt te houden wanneer de radio zich in de FM-radiomodus bevindt.
Druk op Afstemmen omhoog of Afstemmen omlaag om een van de volgende opties te selecteren en druk vervolgens op Select om uw keuze te bevestigen.
De standaardinstellingen en aanbevolen instellingen van de radio aangegeven met een asterisk.
Het FM-menu biedt de volgende opties:
- **[FM Audio]:** Selecteer deze optie om te configureren of de radio FM-zenders alleen in mono moet afspelen. Door de radio te forceren om FM-uitzendingen in mono af te spelen, kunt u de ruis verminderen bij het beluisteren van FM-uitzendingen. Als u terug wilt schakelen naar de automatische (stereo)modus, selecteer dan de optie 'Auto'.
- **[FM Scan Zone]:** Selecteer deze optie om te configureren of de radio alleen naar sterke signalen ('Local') of naar alle signalen ('Distant') moet zoeken wanneer u de automatische afstemfunctie gebruikt.
- **[System Setting]:** Selecteer deze optie om naar het systeeminstellingenmenu te gaan en de radio te configureren (raadpleeg het hoofdstuk 'Het systeeminstellingenmenu gebruiken' voor meer informatie).

Informatie over FM-radio weergeven op het display

Als u naar een FM-radiozender luistert die ook RDS-gegevens uitzendt, druk dan herhaaldelijk op de Info-knop om op het display van de radio door de volgende informatie te bladeren:
Radiotekst, programmatype, frequentie, audiotype, tijd en datum.

Voorkeurzenders instellen in DAB- en FM-modus

De radio beschikt over 5 voorkeurzenders voor elk DAB- en FM-radio. Voorkeurzenders worden op dezelfde manier gebruikt in de beide gebruiksmodi.
1. Druk op Power om uw radio in te schakelen.
2. Stem zoals eerder beschreven af op de gewenste radiozender.
3. Houd de knop van de gewenste voorkeurzender ingedrukt tot het display bijvoorbeeld 'Preset 1 stored' (voorkeurzender 1 opgeslagen) weergeeft. De zender waarop u hebt afgestemd, wordt opgeslagen onder de gekozen voorkeurzenderknop.
4. Herhaal deze procedure indien gewenst voor de resterende voorkeurzenders. Zenders die al zijn opgeslagen als voorkeurzender kunnen worden overschreven door de bovenstaande procedure te volgen. De voorkeurzenders blijven in het geheugen bewaard wanneer de radio wordt uitgeschakeld.

Een voorkeurzender oproepen in DAB- en FM-modus

1. Druk op Power om uw radio in te schakelen.
2. Selecteer de gewenste gebruiksmodus met behulp van de Band-knop.
3. Druk kort op de knop van de gewenste voorkeurzender. Uw wekkerradio stemt nu af op de zender die is opgeslagen onder het voorkeurzendernummer.

Het systeeminstellingenmenu gebruiken

U kunt het systeeminstellingenmenu gebruiken om de radio te configureren. Volg deze stappen om de systeeminstellingen te openen:
1. Schakel de radio in met de Aan / uit-knop.
2. Houd de Menu-knop ingedrukt om het menu voor de huidige modus te openen.
3. Gebruik de knoppen Afstemmen omhoog en Afstemmen omlaag om **[System Setting]** te selecteren en druk op Select om het instellingenmenu te openen.
   U kunt ook in de stand-bymodus de Menu-knop ingedrukt houden om het systeeminstellingenmenu **[System Setting]** te openen.
   Het systeeminstellingenmenu biedt de volgende opties:
   Druk op Afstemmen omhoog of Afstemmen omlaag om een van de volgende opties te

selecteren en druk vervolgens op Select om uw keuze te bevestigen. Druk op de Menu-knop om één stap terug te gaan in het menu van de radio.
De standaardinstellingen en aanbevolen instellingen van de radio aangegeven met een asterisk.
- **[Time]:** Selecteer deze optie om de tijd en datum handmatig in te stellen, om de bron voor het automatisch bijwerken van de tijd en datum in te stellen en de tijdnotatie in te stellen.
- **[Alarm]:** Selecteer deze optie om de alarmen van de radio in te stellen.
- **[Contrast]:** Selecteer deze optie om het contrast van het display in te stellen. Druk op Afstemmen omhoog of Afstemmen omlaag om het contrastniveau aan te passen en druk vervolgens ter bevestiging op Select.
- **[Snooze duration]:** De sluimertimer kan worden ingesteld op een periode van 5 tot 20 minuten. Selecteer deze optie om de gewenste sluimertijd in te stellen.
- **[Language]:** Selecteer deze optie om de taal te configureren waarin de menu's van de radio worden weergegeven.
- **[Backlight]:** Selecteer deze optie om de helderheid van de achtergrondverlichting van de radio te configureren. U kunt ook rechtstreeks op de Sluimeren-knop drukken om de achtergrondverlichting aan te passen.
- **[Software Upgrade]:** Er kunnen in de toekomst software-updates beschikbaar komen voor uw radio. Wanneer er software-updates beschikbaar komen, kunt u software en informatie over het bijwerken van uw radio vinden op de Sangean-website. Selecteer deze optie om de software bij te werken.
- **[Factory reset]:** Selecteer deze optie om de instellingen van de radio te herstellen naar de standaard fabrieksinstellingen. Na bevestiging worden alle gebruikersinstellingen en voorkeurzenders gewist.
- **[SW Version]:** Selecteer deze optie om de softwareversie van de radio te bekijken. Druk op Menu om de weergave van de softwareversie af te sluiten.

De tijd en datum handmatig instellen

Als u de tijd en datum niet automatisch kunt bijwerken via DAB of FM, volg dan deze stappen om de tijd en datum handmatig in te stellen:
1. Open het systeeminstellingenmenu **[System Setting]** met behulp van de eerder beschreven stappen.
2. Selecteer **[Time]** en druk op Select.
   Dit submenu biedt de volgende opties:
   - **[Set Time / Date]:** Selecteer deze optie om de tijd en datum handmatig in te stellen.
   - **[Auto update]:** Selecteer deze optie om een bron voor het automatisch bijwerken van de tijd en datum te selecteren.
   - **[Set 12 / 24 hour]:** Selecteer deze optie om 12- of 24-uursnotatie te selecteren.
3. Selecteer **[Set Time / Date]** en druk op Select om de tijd en datum van de radio handmatig in te stellen.
4. De uurcijfers knipperen op het display.
5. Gebruik de knoppen Afstemmen omhoog en Afstemmen omlaag om het huidige uur te selecteren en druk vervolgens ter bevestiging op Select.
6. Daarna knipperen de minuutcijfers op het display.
7. Gebruik de knoppen Afstemmen omhoog en Afstemmen omlaag om het huidige aantal minuten te selecteren en druk vervolgens ter bevestiging op Select. Als de radio is ingesteld om gebruik te maken van het 12-uursformaat, volgt er nog een optie voor het instellen van AM of PM voor de tijd. Druk op Afstemmen omhoog of Afstemmen omlaag om AM of PM te selecteren. Druk op Select om de instelling te bevestigen.
8. Na het instellen van de tijd wordt u gevraagd om de dag, de maand en het jaar in te stellen.
9. Druk op Afstemmen omhoog of Afstemmen omlaag om een waarde te selecteren en druk vervolgens ter bevestiging op Select.

De alarmen instellen

Uw wekkerradio beschikt over twee alarmen die kunnen worden ingesteld om u te wekken met radio of een zoemeralarm.

⚠ OPMERKING
Zorg er vóór het instellen van de alarmen voor dat de tijd juist is ingesteld. Als u op enig moment een fout maakt tijdens het instellen van de alarmen, druk dan op de Menu-knop om terug te gaan naar het vorige scherm.

1. Druk op de knop Alarm 1 of Alarm 2 om het alarm in te schakelen. Het bijbehorende alarmpictogram wordt op het display weergegeven.
2. Open het systeeminstellingenmenu **[System Setting]** met behulp van de eerder beschreven stappen.
3. Druk op Afstemmen omhoog of Afstemmen omlaag-knop om **[Alarm]** te selecteren en druk vervolgens op Select.
4. Druk op Afstemmen omhoog of Afstemmen omlaag om het alarm dat u wilt instellen te selecteren (Alarm 1 of Alarm 2).
5. Druk op Select om uw keuze te bevestigen. (**Opmerking:** Als de klok niet is ingesteld voordat de alarmen worden ingesteld, wordt de melding 'No time set' (geen tijd ingesteld) weergegeven op het display. Gebruik de

knoppen Afstemmen omhoog, Afstemmen omlaag en Selecteren om de tijd en datum in te stellen.)
6. Gebruik de knoppen Afstemmen omhoog, Afstemmen omlaag en Selecteren om de alarmtijd in te stellen.
7. Druk op Afstemmen omhoog of Afstemmen omlaag om de modus die wordt gebruikt voor het alarm in te stellen. Druk op Select om uw keuze te bevestigen.
8. Wanneer u een alarm hebt ingesteld om u te wekken met DAB of FM, druk dan op Afstemmen omhoog of Afstemmen omlaag om een voorkeurzender of de laatst beluisterde zender als alarmbron te selecteren. Druk op Select om uw keuze te bevestigen.
9. Druk op Afstemmen omhoog of Afstemmen omlaag om de alarmfrequentie in te stellen. De beschikbare instellingen voor de alarmfrequentie zijn **[Daily]** (dagelijks), **[Once]** (eenmalig), **[Weekdays]** (weekdagen) en **[Weekends]** (weekenden). Druk op Select om uw keuze te bevestigen. Als u **[Once]** (eenmalig) kiest, moet u ook de datum instellen.
10. Druk op Afstemmen omhoog of Afstemmen omlaag om het alarmvolume in te stellen. Druk op Select om uw keuze te bevestigen. De melding 'Alarm Saved' (alarm opgeslagen) wordt nu weergegeven op het display. Het instellen van uw alarm is nu voltooid.

⚠ OPMERKING
- Als een alarm afgaat, druk dan op de Aan / Uit-knop om het alarm uit te schakelen en de radio over te laten schakelen naar de stand-bymodus. Als de radio geen verbinding kan maken met het opgegeven radiostation, wordt in plaats daarvan het zoemeralarm gebruikt. Wanneer het radio- of zoemeralarm afgaat, kunt u het alarm gedurende het geselecteerde aantal minuten sluimeren door op een andere knop dan de Aan / Uit-knop en de Volumeknoppen te drukken.
  De resterende sluimertijd wordt weergegeven op het display terwijl de sluimertimer actief is. Als u de sluimertimer wilt annuleren terwijl het alarm is gedempt, druk dan op de Aan / Uit-knop.
- Alarmen stoppen nadat 60 minuten zijn verstreken sinds het begin van het alarm.
- Alarmen kunnen snel worden in- en uitgeschakeld door herhaaldelijk op de bijbehorende Alarm-knop te drukken.

Slaaptimer

Uw wekkerradio kan worden ingesteld om uit te schakelen nadat een vooraf ingestelde tijd is verstreken.
1. Houd de Slapen-knop ingedrukt om het menu voor het instellen van de slaap- en dommeltimer te openen.
2. Druk op Afstemmen omhoog of Afstemmen omlaag om 'Sleep' (slapen) te selecteren.
3. Druk op Select om uw keuze te bevestigen.
4. Druk op Afstemmen omhoog of Afstemmen omlaag om de gewenste slaaptijd te selecteren. De slaaptimer kan worden ingesteld op een waarde tussen 15 en 120 minuten of op 'Sleep off' (slaaptimer uit). Druk op Select om de instelling te bevestigen. Nadat de slaaptimer is ingesteld, verschijn er een 'S' in de klokmodus. Uw wekkerradio schakelt uit nadat de vooraf ingestelde tijd is verstreken.
5. Als u de resterende slaaptijd wilt bekijken, ga dan terug naar de instellingen van de slaaptimer (stappen 1 tot en met 3 hierboven).
6. Als u de slaaptimerfunctie wilt annuleren voordat de vooraf ingestelde tijd is verstreken, druk dan op de Aan / Uit-knop. Als u de slaaptimer wilt annuleren zonder uw radio uit te schakelen, volg dan de bovenstaande procedures en selecteer de instelling 'Sleep off' (slaaptimer uit).

Dommeltimer

1. Houd de Slapen-knop ingedrukt om het menu voor het instellen van de slaap- en dommeltimer te openen.
2. Druk op Afstemmen omhoog of Afstemmen omlaag om 'Nap' (dutje) te selecteren.
3. Druk op Select om uw keuze te bevestigen.
4. Gebruik de knoppen Afstemmen omhoog en Afstemmen omlaag om uw gewenste dommeltijd in te stellen. Druk op Select om uw keuze te bevestigen. Nadat de dommeltimer is ingesteld, verschijn er een 'N' in de klokmodus.
5. U kunt een dommeltimer die afgaat annuleren door op de Aan / Uit-knop te drukken. Druk terwijl het alarm afgaat op een willekeurige knop (behalve de Aan / Uit-knop) om de sluimerfunctie te activeren.

Luisteren naar muziek via Bluetooth-streaming

U moet uw Bluetooth-apparaat koppelen met de radio voordat u automatisch verbinding kunt maken en Bluetooth-muziek kunt afspelen / streamen via uw radio. Koppelen creëert een

'band', zodat twee apparaten elkaar kunnen herkennen.

Voor het eerst koppelen met uw Bluetooth-apparaat en afspelen van het apparaat

1. Zorg ervoor dat uw radio is ingeschakeld en druk vervolgens op Band om de Bluetooth-functie te selecteren. De melding "Bluetooth Pairing" wordt getoond op het display.
2. Activeer Bluetooth op uw bronapparaat volgends de handleiding van dit apparaat. Ga op het bronapparaat naar de lijst met Bluetooth-apparaten en selecteer het apparaat met de naam 'DCR-90BT'. (Bij sommige bronapparaten die zijn uitgerust met een Bluetooth-versie ouder dan Bluetooth 2.1 is het mogelijk dat er om een pincode wordt gevraagd. Als dit het geval is, voer dan '0000' in).
3. Zodra de apparaten zijn verbonden, klinkt er een bevestigingstoon. U kunt nu gewoon muziek selecteren en afspelen vanaf uw Bluetooth-apparaat.
4. Het volume kan worden ingesteld op uw Bluetooth-apparaat of rechtstreeks op de radio. Gebruik de bedieningselementen op uw Bluetooth-apparaat of op de radio om het afspelen te starten / pauzeren en de gewenste track te selecteren.

⚠ OPMERKING
- Als er voor de eerste keer wordt gekoppeld en er 2 Bluetooth-apparaten naar uw radio zoeken, dan wordt de radio op beide apparaten als beschikbaar getoond. Als er echter één apparaat verbinding maakt met de radio, zal het andere Bluetooth-apparaat de radio niet meer vinden in de lijst.
- Als het Bluetooth-apparaat buiten het Bluetooth-bereik van de radio wordt verplaatst, dan zal de Bluetooth-verbinding met de radio tijdelijk worden verbroken. Uw radio zal automatisch opnieuw verbinding maken met het Bluetooth-apparaat als het weer binnen bereik komt. Houd er rekening mee dat er in de periode dat de verbinding is verbroken geen andere Bluetooth-apparaten mogen koppelen of verbinden maken met de radio.
- Als 'DCR-90BT' wordt getoond in de lijst met Bluetooth-apparaten, maar u geen verbinding kunt maken met de radio, verwijder het item dan uit de lijst en koppel het apparaat nogmaals met de radio door de eerder beschreven stappen te volgen.

⚠ OPMERKING
- Het effectieve bereik tussen het systeem en het gekoppelde apparaat is ongeveer 10 meter (30 voet). Eventuele obstakels tussen het systeem en het apparaat kunnen het bereik reduceren.
- De prestaties van Bluetooth-connectiviteit kunnen variëren, afhankelijk van de verbonden Bluetooth-apparaten. Bekijk de Bluetooth-mogelijkheden die uw apparaat biedt voordat u verbinding maakt met de radio. Het is mogelijk dat niet alle functies worden ondersteund op sommige gekoppelde Bluetooth-apparaten.
- Het is bij gebruik van bepaalde mobiele telefoons mogelijk dat het geluid van de Bluetooth-audiostream tijdelijk wordt gedempt of dat de verbinding met het apparaat zelfs tijdelijk wordt verbroken tijdens het verzenden / ontvangen van oproepen, sms-berichten, e-mails of andere activiteiten die niet in verband staan met het streamen van audio. Dergelijk gedrag is een functie van het Bluetooth-bronapparaat en duidt niet op een probleem met uw DCR-90BT.

Audiobestanden afspelen in de Bluetooth-modus

Als u uw radio succesvol heeft verbonden met het gekozen Bluetooth-apparaat, dan kunt u het afspelen van muziek starten met behulp van de bedieningselementen van het verbonden Bluetooth-apparaat.
1. Zodra het afspelen is gestart, kan het volume worden ingesteld met behulp van de volumeknoppen op de radio en de volumeregeling op het Bluetooth-apparaat.
2. Gebruik de bedieningselementen op uw Bluetooth-apparaat om het afspelen te starten / pauzeren en de gewenste track te selecteren. Als alternatief kunt u het afspelen bedienen met behulp van de knoppen Afspelen / pauzeren, Volgende track en Vorige track op uw radio.
3. Houd de Vooruitspoelen- of Terugspoelen-knop ingedrukt om vooruit of terug te spoelen in de huidige track. Laat de knop los wanneer het gewenste punt is bereikt.

⚠ OPMERKING
Het is mogelijk dat niet alle afspeelapplicaties of apparaten reageren op alle bedieningselementen.

Weergave-opties Bluetooth-modus

Als het apparaat waarmee u bent verbonden informatie kan verstrekken over de track die wordt afgespeeld, kan uw radio de volgende informatie tonen in de Bluetooth-modus:
Titel, artiest, album, genre, apparaatnaam, tijd en datum.
Druk herhaaldelijk op Info om door de verschillende opties te bladeren.
Houd er rekening mee dat de beschikbaarheid van informatie afhankelijk is van het specifieke mediaformaat.

Opnieuw verbinding maken met een Bluetooth-bronapparaat waarmee eerder is gekoppeld

De radio kan tot 8 Bluetooth-apparaten onthouden waarmee eerder is gekoppeld. Als er met meer dan 8 Bluetooth-apparaten is gekoppeld, dan wordt het eerste apparaat waarmee is gekoppeld overschreven in het geheugen.
Als uw Bluetooth-apparaat al eerder is gekoppeld met de radio, zal deze uw Bluetooth-apparaat opslaan in het geheugen en probeert de radio opnieuw verbinding te maken het Bluetooth-apparaat in het geheugen waarmee het laatst verbinding is gemaakt.

De verbinding met uw Bluetooth-apparaat verbreken

Houd de Koppelen via Bluetooth-knop 2-3 seconden ingedrukt totdat de melding 'Pairing' (koppelen) wordt weergegeven op het display of schakel Bluetooth uit op uw Bluetooth-apparaat om de verbinding te verbreken.
U kunt ook op de Band-knop drukken om een modus anders dan de Bluetooth-modus te selecteren om de verbinding te verbreken.

Hoofdtelefoonaansluiting

Er zit een 3,5mm-hoofdtelefoonaansluiting aan de rechterkant van uw wekkerradio, die is bedoeld voor gebruik met een stereo-hoofdtelefoon of -oortelefoon. Als u een hoofdtelefoon aansluiten op de hoofdtelefoonaansluiting, wordt de interne luidspreker automatisch gedempt, behalve voor alarmgeluid.

⚠ BELANGRIJK
Overmatige geluidsdruk van oortelefoons en hoofdtelefoons kan leiden tot gehoorverlies. Luister niet voor lange perioden op hoog volume om mogelijke gehoorschade te voorkomen.

USB-poort voor opladen iPhone / smartphone

Uw radio is uitgerust met een USB-poort die alleen is bedoeld voor het opladen van een iPhone, smartphone of soortgelijke apparaten. De oplaadtijd kan variëren en het opladen met de USB-poort kan in sommige gevallen langer duren dan het opladen met de adapter die is meegeleverd door de fabrikant van de smartphone.
De radio kan uw iPhone, smartphone of ander apparaat opladen als de radio in de standbymodus staat of is ingeschakeld.
Sluit uw smartphone aan op de USB-oplaadpoort aan de rechterkant van uw radio.
Verwijder de USB-kabel zodra uw iPhone of smartphone volledig is opgeladen.

⚠ BELANGRIJK
- De oplaadpoort levert mogelijk geen stroom aan sommige USB-apparaten.
- Verwijder de USB-kabel na het opladen of als de USB-poort niet wordt gebruikt.
- Sluit geen USB-stroombron aan op de USB-poort. Als u dit toch doet, kan dit leiden tot brand. De USB-poort is alleen bedoeld voor het opladen van apparaten met een lage spanning.
- Steek geen spijker, draad, etc. in de USB-oplaadpoort. Als u dit toch doet, kan er kortsluiting ontstaan en dit kan leiden tot rook en brand.
- Sluit de USB-poort niet aan op de USB-poort van uw PC, omdat de kans dan groot is dat dit tot een defect aan één van beide apparaten zal leiden.
- Gebruik de USB-poort nooit onder regenachtige of vochtige omstandigheden om te voorkomen dat er vocht in de radio kan komen.

Specificaties

Stroomvereisten	
Lichtnet	AC 100~240V 50/60 Hz, DC 9V / 1,2A (AC / DC-adapter)
Frequentiebereik	
FM	87.5-108 MHz
DAB	174.928-239.200 MHz
Bluetooth	
Bluetooth-specificatie	Bluetooth® Ver 5.2
Ondersteund profiel	A2DP, AVRCP
Bluetooth-audiocodec	SBC, AAC
Zendvermogen	Specificatie Vermogensklasse 2
Bereik in rechte lijn	10meter / 30voet
De frequentie en het maximale uitgezonden vermogen	2402MHz ~ 2480MHz: 3.888dBm (Bluetooth EDR)
Circuitkenmerken	
Luidspreker	4Ohm 5W
Uitgangsvermogen	2,1watt
Hoofdtelefoonaansluiting	diameter van 3,5mm
Antennesysteem	FM-draadantenne
	DAB-draadantenne
USB-poort	Max. 5V / 1A
Bedrijfstemperatuurbereik	0°C tot + 35°C
Informatie over stroomverbruik	
Stand-bymodus	Het apparaat heeft een stand-bymodus met een stroomverbruik van minder dan 0,8W.
Bluetooth-modus	Als er in de Bluetooth-modus geen signaaluitvoer is, is het stroomverbruik in de inactieve toestand na 15 minuten 2W.

※ **De streepjescode van de radio is als volgt opgebouwd:**

aH181200001

aH 18 12 00001
- Productcode
- Productiejaar
- Productiemaand
- Serienummer

Sangean behoudt zich het recht voor de specificaties zonder voorafgaande kennisgeving te wijzigen.

RECYCLING Dit product is voorzien van het selectieve sorteersymbool voor afgedankte elektrische en elektronische apparatuur (WEEE). Dit houdt in dat het product bij het recycleren of ontmantelen ervan behandeld moet worden in overeenstemming met de Europese richtlijn 2012/19/EU om de inwerking van deze operatie op het milieu te minimaliseren.

D Bedienungsanleitung

Der Bluetooth®-Markenname und damit verbundene Logos sind Eigentum der Firma Bluetooth SIG, Inc. Jegliche Benutzung dieser Marken durch die SANGEAN ELECTRONICS INC. stehen unter Lizenz.

Vorsichtsmaßnahmen

Setzen Sie diesen Radiowecker niemals Wasser, Dampf oder Sand aus. Lassen Sie Ihren Radiowecker niemals an Orten, an denen es durch starke Hitze beschädigt werden können, wie z. B. in einem Wagen, der in der Sonne geparkt wurde (die Hitze kann sich im Wagen sammeln, selbst wenn die Außentemperaturen nicht besonders hoch erscheinen).
- Das Typenschild befindet sich auf der Unterseite des Geräts.
- Das Radio darf weder Tropf- noch Spritzwasser ausgesetzt werden. Stellen Sie keine mit Flüssigkeiten gefüllte Gegenstände, wie z. B. Vasen, auf das Radio.
- Es wird empfohlen das Gerät mit einem Mindestabstand von 10 cm zu angrenzenden Objekten zu betreiben, um eine gute Belüftung zu gewährleisten.
- Die Belüftung des Geräts darf in keiner Weise eingeschränkt werden, indem Objekte wie Vorhänge, Zeitungen oder Tischtücher die Lüftungsöffnungen abdecken.
- Gegenstände mit offenen Flammen, wie z. B. Kerzen, dürfen niemals auf das Gerät gestellt werden.
- Es wird empfohlen das Gerät nicht bei Extremtemperaturen zu benutzen bzw. aufzubewahren. Vermeiden Sie den Betrieb in Autos, auf Fensterbänken, in direktem Sonnenlicht oder ähnlichen Umständen.

Tasten und Anschlüsse

1. Frequenzband-Taste
2. Speichertaste 1
3. Speichertaste 2 / Vorheriger Titel / Zurückspulen
4. Speichertaste 3 / Wiedergabe / Pause
5. Speichertaste 4 / Nächster Titel / Vorspulen
6. Lautsprecher
7. Speichertaste 5 / Bluetooth-Kopplung
8. Sendersuche / Auswahl
9. Menü / Info
10. Betriebstaste / Sleep-Timer
11. Weckruf 2
12. Tuning + / -
13. Schlummertaste / Hintergrundbeleuchtung
14. LCD
15. Lautstärke + / -
16. Weckruf 1
17. USB-Port
18. Kopfhöreranschluss
19. Antennendraht
20. DC-Eingang

DAB-Radio hören

DAB-Radiosender einschalten

Gehen Sie wie folgt vor, um DAB-Radiosender einzuschalten:
1. Schließen Sie das mitgelieferte Netzteil an den DC-Eingang an der Rückseite des Radioweckers an und verbinden Sie es dann mit einer herkömmlichen Steckdose.
2. Wickeln Sie den Antennendraht an der Rückseite vollständig ab und verlegen Sie die Antenne so gerade wie möglich oberhalb oder unterhalb des Radios.
3. Schalten Sie das Radio mit der Betriebstaste ein.
4. Schalten Sie den DAB-Radiomodus durch wiederholtes Drücken der Frequenzbandtaste ein.
5. Falls Sie den DAB-Radiomodus zum ersten Mal verwenden, führt das Radio automatisch eine vollständige Suche nach verfügbaren DAB-Radiosendern durch. Falls Sie das Radio bereits früher verwendet haben, stellt das Radio den zuletzt wiedergegebenen Sender ein.
6. Sobald während der Sendersuche ein neuer Sender gefunden wird, erhöht sich der Zähler entsprechend und der neue Sender wird zur Senderliste hinzugefügt. Der Balken weise auf den Fortschritt der Sendersuche hin.
7. Nach Abschluss der Sendersuche wird der erste Sender (alphanumerische Reihenfolge 0...0...A...Z) wiedergegeben.
8. Scrollen Sie mit den Tuning-Tasten durch die Senderliste und drücken Sie die Auswahl-Taste, um den gewünschten Sender auszuwählen und einzuschalten.
9. Mit den Lautstärke-Tasten können Sie die Lautstärke je nach Bedarf erhöhen bzw. reduzieren.

⚠ HINWEIS
- Die Uhrzeit wird automatisch gemäß dem eingeschalteten DAB-Radiosender eingestellt. Weitere Informationen finden Sie auch weiter hinten im Abschnitt „Uhrzeit und Datum manuell einstellen".
- 10 Sekunden nach dem letzten Drücken einer Taste erscheint im Display wieder die Uhrzeit, es sei denn, es wird ein Lauftext angezeigt.
- Falls sich ein ausgewählter Sender nicht finden lässt, ist es möglicherweise erforderlich, das Radio für einen besseren Empfang umzustellen.

⚠ WICHTIG
Das Netzteil ist die Trennvorrichtung des Radios vom Netzstrom und muss daher während des normalen Betriebs immer frei zugänglich sein. Um das Radio vollständig vom Netzstrom zu trennen, muss der Stecker des Netzteils komplett aus der Steckdose gezogen werden.

DAB-Radiomenü

Öffnen Sie das DAB-Radiomenü, indem Sie im DAB-Radiomodus die Menü-Taste gedrückt halten. Wählen Sie mit den Tuning-Tasten eine Option aus und bestätigen Sie diese durch Drücken der Auswahl-Taste.
Die werksseitigen und empfohlenen Einstellungen des Radios sind mit einem Sternchen markiert.
Im DAB-Radiomenü sind folgende Optionen verfügbar:
- **[Suche]:** Wählen Sie diese Option, um eine vollständige Sendersuche durchzuführen und alle gefundenen DAB-Radiosender in der Senderliste zu speichern.
- **[Manual tune]:** Wählen Sie diese Option, um einen DAB-Sender / eine Frequenz manuell einzustellen.
- **[Senderreihenfolge]:** Wählen Sie diese Option und anschließend **[Alphanumerisch]**, um die Senderliste alphanumerisch zu sortieren, oder die Option **[Ensemble]**, um die Liste nach DAB-Multiplex zu sortieren.
- **[Prune invalid]:** Mit dieser Option können Sie alle nicht mehr verfügbaren Sender aus der Senderliste löschen.
- **[DRC]:** Mit der dynamischen Bereichskontrolle (kurz DRC) werden leisere Töne in lauten Umgebungen lauter, indem der dynamische Bereich des Audiosignals reduziert wird.
  Wählen Sie diese Option und dann mit den Tuning-Tasten die gewünschte DRC-Einstellung:
  [Off]: DRC ist deaktiviert. Die übertragene DRC-Einstellung wird ignoriert.
  [Low]: DRC entspricht der Hälfte der Einstellung der Sendeanstalt.
  [High]: Gleiche Einstellung wie die der Sendeanstalt.
  Drücken Sie Auswahl-Taste zum Bestätigen.

  ⚠ HINWEIS
  Nicht alle DAB-Übertragungen unterstützen die DRC-Funktion. Falls keine DRC-Daten übertragen werden, bleibt die DRC-Einstellung am Radio ohne Wirkung.
- **[Systemeinstellungen]:** Wählen Sie diese Option, um das Systemmenü zu öffnen und das Radio zu konfigurieren (weitere Informationen siehe Kapitel „**Systemeinstellungen**").

DAB-Informationen anzeigen

Drücken Sie während der Wiedergabe eines DAB-Senders wiederholt die Info-Taste, um unterschiedliche Informationen anzuzeigen:
Lauftext, Programmtyp, Multiplex-Name, Sender & Frequenz, Bitrate & Audiotyp, Signalstärke, Datum & Uhrzeit.

UKW-Radio hören

UKW-Radiosender einschalten

Gehen Sie wie folgt vor, um UKW-Sender einzuschalten:
1. Wickeln Sie den Antennendraht an der Rückseite vollständig ab und verlegen Sie die Antenne so gerade wie möglich oberhalb oder unterhalb des Radios.
2. Schalten Sie das Radio mit der Betriebstaste ein.
3. Schalten Sie den UKW-Radiomodus durch wiederholtes Drücken der Frequenzbandtaste ein.
4. Drücken Sie die Taste Sendersuche, um die automatische Suche zu starten. Alternativ dazu können Sie auch die Taste Tuning + oder Tuning - gedrückt halten, um automatisch nach einem UKW-Sender mit höherer bzw. niedrigerer Frequenz zu suchen. Das Radio beendet die Suche, sobald es einen Sender mit ausreichender Signalstärke gefunden hat. Im Display wird die Frequenz des gefundenen Signals angezeigt. Sofern RDS-Daten übertragen werden, wird nach einigen Sekunden im Display der Sendername angezeigt.
5. Mit den Tuning-Tasten können Sie die Frequenz in Schritten von 0,05MHz einstellen.
6. Wiederholen Sie die Schritte 4 und 5, um weitere Sender zu suchen.
7. Mit den Lautstärke-Tasten können Sie die Lautstärke je nach Bedarf erhöhen bzw. reduzieren.

⚠ HINWEIS
10 Sekunden nach dem letzten Drücken einer Taste erscheint im Display wieder die Uhrzeit, es sei denn, es wird ein Lauftext angezeigt.

UKW-Radiomenü

Öffnen Sie das UKW-Radiomenü, indem Sie im UKW-Radiomodus die Menü-Taste gedrückt halten. Wählen Sie mit den Tuning-Tasten eine Option aus und bestätigen Sie diese durch Drücken der Auswahl-Taste.
Die werksseitigen und empfohlenen Einstellungen des Radios sind mit einem Sternchen markiert.
Im UKW-Radiomenü sind folgende Optionen verfügbar:
- **[UKW Audio]:** Wählen Sie diese Option, um UKW-Sender nur in Mono wiederzugeben. Diese Funktion ist nützlich, um Störgeräusche während der Übertragung von UKW-Sendern zu unterdrücken. Wählen Sie die Option „Automatisch", um zum automatischen Modus (Stereo) zurückzukehren.
- **[UKW-Suchbereich]:** Nach Auswahl dieser Option können Sie festlegen, ob das Radio während der automatischen Sendersuche nur nach starken Signalen („Lokal") oder nach allen Signalen („Entfernt") suchen soll.
- **[Systemeinstellungen]:** Wählen Sie diese Option, um das Systemmenü zu öffnen und das Radio zu konfigurieren (weitere Informationen siehe Kapitel „**Systemeinstellungen**").

UKW-Senderinformationen anzeigen

Drücken Sie während der Wiedergabe eines UKW-Senders, der RDS-Daten überträgt, wiederholt die Info-Taste, um nacheinander folgende Informationen anzuzeigen:
Radiotext, Programmtyp, Frequenz, Audiotyp, Datum & Uhrzeit.

Radiosender im DAB- oder UKW-Modus speichern

Das Radio verfügt über jeweils 5 DAB- und UKW-Speicherplätze. Die Vorgehensweise zum Speichern von Sendern ist in beiden Modi identisch.
1. Schalten Sie das Radio mit der Betriebstaste ein.
2. Schalten Sie wie oben beschrieben einen Radiosender ein.
3. Halten Sie die entsprechende Speichertaste gedrückt, bis z.B. die Anzeige „Sender auf Platz 1 gespeichert" erscheint. Der aktuell eingestellte Sender wurde dann auf dem ausgewählten Speicherplatz gespeichert.
4. Wiederholen Sie diese Vorgehensweise für die verbleibenden Speicherplätze. Bereits gespeicherte Sender können anhand dieser Vorgehensweise überschrieben werden. Auch nach dem Ausschalten des Radios bleiben gespeicherte Sender erhalten.

Gespeicherte Radiosender im DAB- oder UKW-Modus aufrufen

1. Schalten Sie das Radio mit der Betriebstaste ein.
2. Schalten Sie mit der Frequenzbandtaste den gewünschten Modus ein.
3. Drücken Sie dann kurz die entsprechende Speichertaste, um den dazugehörigen Radiosender einzuschalten.

Menü mit den System-Setupeinstellungen

Über dieses Menü können Sie das Radio konfigurieren. Gehen Sie wie folgt vor, um die Systemeinstellungen zu öffnen:
1. Schalten Sie das Radio mit der Betriebstaste ein.
2. Halten Sie die Menü-Taste gedrückt, um das Menü für den aktuellen Modus zu öffnen.
3. Verwenden Sie die Tasten Tuning + / - zur Auswahl von **[Systemeinstellungen]** und drücken Sie dann die Auswahl-Taste, um die Einstellungen zu öffnen.
   Sie können auch im Standby-Modus die Menü-Taste gedrückt halten, um das Menü mit den **[Systemeinstellungen]** zu öffnen.
   In diesem Menü können folgende Einstellungen vorgenommen werden:
   Wählen Sie mit den Tuning-Tasten eine der Optionen aus und drücken Sie dann die Auswahl-Taste zum Bestätigen. Durch Drücken der Menü-Taste kehren Sie jeweils einen Schritt zurück.
   Die werksseitigen und empfohlenen Einstellungen des Radios sind mit einem Sternchen markiert.
   - **[Uhrzeit]:** Wählen Sie diese Option, um Datum und Uhrzeit manuell, die Quelle für die automatische Aktualisierung der Uhrzeit und das Stundenformat einzustellen.
   - **[Weckruf]:** Wählen Sie diese Option, um die Weckrufe des Radios einzustellen.
   - **[Kontrast]:** Über diese Option stellen Sie den Kontrast des Displays ein. Wählen Sie mit den Tuning-Tasten die gewünschte Einstellung und bestätigen Sie durch Drücken der Auswahl-Taste.
   - **[Schlummerdauer]:** Die Schlummerdauer kann mit einem Wert zwischen 5 und 20 Minuten eingestellt werden. Wählen Sie diese Option, um die Dauer entsprechend einzustellen.
   - **[Language]:** Über diese Option wählen Sie die Sprache, in der die Menüs angezeigt werden sollen.
   - **[Hintergrundbeleuchtung]:** Wählen Sie diese Option, um die Helligkeit der Display-Beleuchtung einzustellen. Sie können die Einstellung auch direkt durch Drücken der Schlummertaste ändern.
   - **[Software-Aktualisierung]:** In der Zukunft werden Software-Aktualisierungen für Ihr Radio verfügbar sein. Informationen über neue Software und die Durchführung von Updates finden Sie auf der Webseite von Sangean. Wählen Sie diese Option, um

     das Update durchzuführen.
   - **[Factory reset]:** Wählen Sie diese Option, um das Radio auf die Werkseinstellungen zurückzusetzen. Nach der Bestätigung werden alle vom Benutzer geänderten Einstellungen sowie gespeicherte Radiosender gelöscht.
   - **[SW-Version]:** Wählen Sie diese Option, um die Software-Version des Radios anzuzeigen. Verlassen Sie die Anzeige, indem Sie die Menü-Taste drücken.

Datum und Uhrzeit manuell einstellen

Falls es nicht möglich ist, Datum und Uhrzeit automatisch via DAB- oder UKW-Modus zu aktualisieren, können Sie wie folgt vorgehen, um diese Einstellungen manuell vorzunehmen:
1. Öffnen Sie anhand der weiter vorn erläuterten Vorgehensweise die **[Systemeinstellungen]**.
2. Wählen Sie die Option **[Uhrzeit]** und bestätigen Sie durch Drücken der Auswahl-Taste.
   Folgende Optionen finden Sie im Menü der Zeiteinstellungen:
   - **[Datum / Uhrzeit einstellen]:** Wählen Sie diese Option, um Datum und Uhrzeit manuell einzustellen.
   - **[Automatisch]:** Wählen Sie diese Option, um eine Quelle für die automatische Aktualisierung von Datum und Uhrzeit einzustellen.
   - **[12 / 24-Format]:** Wählen Sie diese Option, um das 12- oder 24-Stundenformat auszuwählen.
3. Wählen Sie die Option **[Datum / Uhrzeit einstellen]** und drücken Sie dann die Auswahl-Taste, um das Datum und die Uhrzeit des Radios manuell einzustellen.
4. Im Display fangen die Stundenziffern an zu blinken.
5. Wählen Sie mit den Tasten Tuning + / - die aktuelle Stunde aus und drücken Sie die Auswahl-Taste zum Bestätigen.
6. Im Display blinken dann die Minutenziffern.
7. Wählen Sie mit den Tasten Tuning + / - die aktuelle Minuteneinstellung aus und drücken Sie die Auswahl-Taste zum Bestätigen. Falls am Radio das 12-Stundenformat eingestellt ist, erscheint nun eine weitere Option zur Auswahl von AM oder PM. Wählen Sie mit den Tuning-Tasten die Einstellung AM oder PM entsprechend aus und drücken Sie die Auswahl-Taste zum Bestätigen.
8. Nach der Einstellung der Uhrzeit werden Sie gebeten, Tag, Monat und Jahr einzustellen.
9. Wählen Sie mit den Tasten Tuning + / - einen Wert und bestätigen Sie jeweils mit der Auswahl-Taste.

Weckrufe einstellen

Ihr Radio unterstützt zwei Weckrufe. Sie können sich mit einem Buzzer oder einem Radiosender wecken lassen.

⚠ HINWEIS
Vergewissern Sie sich vor dem Einstellen der Weckrufe, dass die Uhrzeit richtig eingestellt ist. Falls Sie während der Einstellung der Weckrufe einen Fehler machen, drücken Sie die Menü-Taste, um jeweils einen Schritt zurückzukehren.

1. Drücken Sie die Taste Weckruf 1 oder Weckruf 2, um den Weckruf zu aktivieren. Im Display blinkt das entsprechende Icon.
2. Öffnen Sie anhand der weiter vorn erläuterten Vorgehensweise die **[Systemeinstellungen]**.
3. Wählen Sie mit den Tasten Tuning + / - die Option **[Weckruf]** und drücken Sie die Auswahl-Taste zum Bestätigen.
4. Wählen Sie dann mit den Tuning-Tasten den Weckruf, den Sie einstellen möchten (1 oder 2).
5. Drücken Sie die Auswahl-Taste zum Bestätigen. (**Hinweis**: Falls die Uhrzeit noch nicht eingestellt wurde, erscheint die Anzeige „Uhrzeit nicht eingestellt". Stellen Sie in solch einem Fall die Uhrzeit mit den Tasten Tuning +, Tuning - und Auswahl ein.)
6. Stellen Sie mit den Tasten Tuning +, Tuning - und Auswahl die Weckrufzeit ein.
7. Drücken Sie eine der Tuning-Tasten zur Auswahl des Weckrufmodus; bestätigen Sie mit der Auswahl-Taste.
8. Falls Sie als Weckrufmodus DAB oder UKW eingestellt haben, drücken Sie nun die Taste Tuning + oder Tuning -, um einen gespeicherten Sender oder den zuletzt wiedergegebenen Sender als Weckrufquelle einzustellen. Drücken Sie die Auswahl-Taste zum Bestätigen.
9. Stellen Sie nun mit den Tuning-Tasten die Häufigkeit des Weckrufs ein: **[Täglich]**, **[Einmal]**, **[Wochentage]** oder **[Wochenende]**. Bestätigen Sie Ihre Einstellung mit der Auswahl-Taste. Falls Sie die Option **[Einmal]** ausgewählt haben, müssen Sie noch das entsprechende Datum einstellen.
10. Stellen Sie nun mit den Tuning-Tasten die Lautstärke für den Weckruf ein und bestätigen Sie mit der Auswahl-Taste. Im Display erscheint dann die Anzeige „Weckruf gespeichert", die darauf hinweist, dass die Einstellung abgeschlossen ist.

⚠ HINWEIS
- Drücken Sie, wenn ein Weckruf ausgelöst wird, die Betriebstaste, um den Weckruf aus- und den Standby-Modus einzuschalten. Falls das Radio den gewählten Sender nicht einschalten kann, ertönt stattdessen der Buzzer. Drücken Sie nach dem Auslösen des Weckrufs (egal ob Radiosender oder Buzzer) eine beliebige Taste außer der Betriebstaste und Lautstärketasten, um für die eingestellte Dauer den Schlummermodus zu aktivieren.
  Während der Schlummerfunktion wird die verbleibende Schlummerdauer angezeigt. Um die aktivierte Funktion zu deaktivieren, drücken Sie die Betriebstaste.

⚠ HINWEIS
- Weckrufe werden spätestens 60 Minuten nach dem erstmaligen Ertönen automatisch beendet.
- Weckrufe können durch wiederholtes Drücken der entsprechenden Weckruftaste schnell und direkt aktiviert bzw. deaktiviert werden.

Sleep-Timer

Es ist möglich, das Radio so einzustellen, dass es sich nach Ablauf einer bestimmten Zeit automatisch ausschaltet.
1. Halten Sie die Taste Sleep-Timer gedrückt, um das Menü mit den Sleep-Einstellungen aufzurufen.
2. Wählen Sie mit den Tasten Tuning + und - die Option „Sleep".
3. Drücken Sie die Auswahl-Taste zum Bestätigen.
4. Stellen Sie mit den Tuning-Tasten die gewünschte Dauer bis zum Ausschalten mit einem Wert zwischen 15 und 120 Minuten ein, oder wählen Sie die Option „Timer aus". Drücken Sie die Auswahl-Taste zum Bestätigen. Nach der Einstellung des Sleep-Timers erscheint im Uhrzeit-Modus die Anzeige „S". Nach Ablauf der eingestellten Dauer schaltet sich das Radio automatisch aus.
5. Sie können die jeweils verbleibende Dauer anzeigen, indem Sie die oben genannten Schritte 1 bis 3 erneut durchführen.
6. Falls Sie den Sleep-Timer vor Ablauf der eingestellten Dauer deaktivieren möchten, drücken Sie die Betriebstaste. Um den Timer ohne Ausschalten des Radios zu deaktivieren, folgen Sie den obigen Schritten und wählen Sie die Einstellung „Timer aus".

Nap-Timer

1. Halten Sie die Taste Sleep-Timer gedrückt, um das Menü zu öffnen.
2. Wählen Sie mit den Tasten Tuning + und - die Option „Nap".
3. Drücken Sie die Auswahl-Taste zum Bestätigen.
4. Stellen Sie dann mit den Tuning-Tasten die gewünschte Dauer für Ihr Nickerchen ein und bestätigen Sie Ihre Einstellung mit der Auswahl-Taste. Nach der Einstellung des Nap-Timers erscheint im Uhrzeitmodus die Anzeige „N".
5. Wenn der Nap-Timer ertönt, drücken Sie die Betriebstaste, um ihn auszuschalten. Oder drücken Sie eine andere Taste als die Betriebstaste, um die Schlummerfunktion zu aktivieren.

Musikwiedergabe via Bluetooth-Übertragung

Bevor Sie mit dem Radio Musik via Bluetooth-Übertragung abspielen können, müssen Sie Ihr externes Bluetooth-Gerät zunächst mit dem Radio koppeln. Durch die Kopplung entsteht eine „Verbindung", anhand derer sich die zwei Geräte gegenseitig identifizieren können.

Erstmalige Kopplung und Wiedergabe Ihres Bluetooth-Geräts

1. Drücken Sie, wenn das Radio eingeschaltet ist, die Frequenzband-Taste zur Auswahl der Bluetooth-Funktion. Im Display erscheint die Anzeige „Bluetooth Pairing".
2. Aktivieren Sie die Bluetooth-Funktion an Ihrem externen Gerät (siehe Bedienungsanleitung des externen Geräts). Öffnen Sie die Liste mit den Bluetooth-Geräten und wählen Sie das Gerät mit dem Namen „DCR-90BT" aus. (Bei einiben Smartphones mit Bluetooth-Versionen älter als BT2.1 ist gegebenenfalls die Eingabe eines Passworts erforderlich. Geben Sie in solch einem Fall „0000" ein).
3. Nach der erfolgreichen Verbindung ertönt ein Bestätigungston. Sie können nun Musik von Ihrem Bluetooth-Gerät abspielen.
4. Sie können die Lautstärke sowohl am Bluetooth-Gerät als auch an Ihrem Radio einstellen. Verwenden Sie die Tasten am Bluetooth-Gerät oder Radio, um die Wiedergabe zu starten / zu unterbrechen und um Titel auszuwählen.

⚠ HINWEIS
- Falls 2 Bluetooth-Geräte das erste Mal gekoppelt werden, suchen beide Geräte nach dem Radio; die Verfügbarkeit des Radios wird an beiden Geräten angezeigt. Sobald jedoch ein Gerät die Verbindung mit dem Radio hergestellt hat, wird das Radio nicht in der Geräte-Liste des zweiten Bluetooth-Geräts erscheinen.
- Falls das externe Gerät umgestellt wird und dadurch die Reichweite verlässt, wird die Verbindung vorübergehend getrennt. Das Radio stellt die Verbindung automatisch wieder her, sobald das externe Gerät wieder in Reichweite ist. Bitte beachten Sie, dass während dieser Zeit der Trennung kein anderes Bluetooth-Gerät mit dem Radio gekoppelt oder verbunden werden kann.
- Falls „DCR-90BT" in der Geräte-Liste des externen Geräts erscheint, die Verbindung jedoch nicht hergestellt werden kann, löschen Sie den Namen aus der Liste und koppeln Sie das Radio erneut anhand oben erläuterter Vorgehensweise.
- Die effektive Reichweite zwischen dem Radio und dem gekoppelten Gerät beträgt ungefähr 10 Meter (30 Fuß). Hindernisse zwischen beiden Geräten können die Reichweite reduzieren.
- Die Leistungsfähigkeit der Bluetooth-Verbindung kann je nach verbundenem Bluetooth-Gerät variieren. Informieren Sie sich über die Bluetooth-Fähigkeiten Ihres externen Geräts, bevor Sie dieses verbinden. Nicht alle Bluetooth-Geräte unterstützen alle Bluetooth-Funktionen.

⚠ HINWEIS
- Bei einigen Handys ist es möglich, dass die Bluetooth-Übertragung stummgeschaltet oder die Verbindung vorübergehend unterbrochen wird, während Sie Anrufe tätigen / entgegennehmen, Textnachrichten oder E-Mails senden / empfangen oder andere Funktionen, die nicht im Zusammenhang mit der Audioübertragung stehen, durchführen. Dies ist abhängig vom verbundenen Gerät und keine Fehlfunktion des DCR-90BT.

Wiedergabe von Audiodateien im Bluetooth-Modus

Nach der erfolgreichen Verbindung des Radios mit Ihrem externen Bluetooth-Gerät können Sie die Musikwiedergabe mit den Tasten des Bluetooth-Geräts starten.
1. Während der Wiedergabe können Sie die Lautstärke mit den Lautstärketasten des Radios oder des externen Bluetooth-Geräts einstellen.
2. Verwenden Sie die Tasten an Ihrem externen Bluetooth-Gerät, um die Wiedergabe zu starten / zu unterbrechen oder um durch die Titel zu scrollen. Alternativ dazu können Sie auch die Tasten Wiedergabe / Pause, Nächster Titel oder Vorheriger Titel am Radio verwenden.
3. Halten Sie die Taste Suchlauf vorwärts oder Suchlauf rückwärts gedrückt, um den aktuellen Titel zu durchsuchen. Lassen Sie die Taste los, sobald Sie die gewünschte Stelle gefunden haben.

⚠ HINWEIS
Nicht alle Anwendungen oder Geräte unterstützen die Steuerung mit diesen Tasten.

Bluetooth-Anzeigeoptionen

Falls das verbundene Gerät in der Lage ist, Informationen bzgl. des aktuell wiedergegebenen Titels bereitzustellen, kann das Radio im Bluetooth-Modus folgende Informationen anzeigen:
Titel, Künstler, Album, Genre, Gerätename, Datum & Uhrzeit.
Drücken Sie die Info-Taste, um durch die unterschiedlichen Optionen zu scrollen.
Bitte beachten Sie, dass die Verfügbarkeit der Informationen von dem jeweils spezifischen Medienformat abhängig ist.

Erneute Verbindung eines früher gekoppelten Bluetooth-Geräts

Das Radio kann bis zu 8 gekoppelte Bluetooth-Geräte speichern. Wird diese Zahl überschritten, wird das jeweils älteste gekoppelte Gerät überschrieben.
Falls Ihr Bluetooth-Gerät bereits zu einem früheren Zeitpunkt mit dem Radio gekoppelt war und noch gespeichert ist, wird das Radio das Gerät erkennen und versuchen, die Verbindung mit diesem Gerät herzustellen.

Bluetooth-Gerät trennen

Halten Sie die Bluetooth-Kopplungstaste 2-3 Sekunden gedrückt, bis im Display die Anzeige „Wird gekoppelt" erscheint, oder deaktivieren Sie die Bluetooth-Funktion an Ihrem externen Bluetooth-Gerät, um die Verbindung zu trennen.
Sie können auch durch Drücken der Frequenzbandtaste einen anderen Modus auswählen und so die Verbindung trennen.

Kopfhöreranschluss

Rechts am Radio befindet sich eine 3,5mm Eingangsbuchse für den Anschluss von Kopf- oder Ohrhörern. Bei Anschluss von Kopf- oder Ohrhörern wird der interne Lautsprecher des Radios automatisch stummgeschaltet; davon nicht betroffen sind Weckrufe.

⚠ WICHTIG
Übermäßiger Schalldruck von Kopfhörern kann zu Hörschäden führen. Um mögliche Hörschäden zu vermeiden, hören Sie nicht über längere Zeit bei hoher Lautstärke Musik.

USB-Anschluss zum Aufladen von iPhone / Smartphone

Ihr Radio verfügt über einen USB-Anschluss, der nur zum Aufladen eines iPhones, Smartphones oder ähnlichen Geräts geeignet ist. Die Ladedauer kann variieren und in einigen Fällen länger sein als bei der Verwendung der vom Hersteller des externen Geräts bereitgestellten Ladevorrichtung.
iPhones, Smartphones oder ähnliche Geräte können im eingeschalteten bzw. im Bereitschaftsmodus aufgeladen werden.
Verbinden Sie Ihr Smartphone mit dem USB-Port an der rechten Seite des Radios.
Trennen Sie das USB-Kabel nach dem vollständigen Aufladen Ihres iPhones oder Smartphones.

⚠ WICHTIG
- Das Ladegerät versorgt möglicherweise nicht alle USB-Geräte mit Strom.
- Trennen Sie das USB-Kabel nach dem Aufladen bzw. während des Nichtgebrauchs.
- Verbinden Sie den USB-Anschluss nicht mit der Stromversorgung, anderenfalls besteht Brandgefahr. Der USB-Anschluss ist nur zum Aufladen von Niederspannungsgeräten vorgesehen.
- Stecken Sie keine Nägel, Drähte usw. in den USB-Anschluss. Anderenfalls besteht Kurzschluss- und daraus resultierend Rauch- und Brandgefahr.
- Verbidnen Sie diesen USB-Anschluss nicht mit dem USB-Port eines PCs, anderenfalls ist es sehr wahrscheinlich, dass beide Geräte ausfallen.

⚠ WICHTIG
- Verwenden Sie den USB-Anschluss nicht bei Regen oder unter feuchten Bedingungen, um Schäden durch eindringende Feuchtigkeit am Radio zu vermeiden.

Technische Daten

Stromversorgung	
Netzspannung	AC 100-240V 50/60 Hz, DC 9V / 1,2A (AC / DC Schaltnetzteil)
Frequenzbereich	
UKW	87,5-108 MHz
DAB	174,928-239,200 MHz
Bluetooth	
Bluetooth-Spezifikationen	Bluetooth® Ver 5.2
Unterstütztes Profil	A2DP, AVRCP
Bluetooth Audio-CODEC	SBC, AAC
Übertragungsleistung	Spezifikation Power Class 2
Reichweite (im Freien)	10Meter / 30Fuß
Frequenzbereich und Übertragungsleistung	2402MHz ~ 2480MHz: 3.888dBm (Bluetooth EDR)
Parameter	
Lautsprecher	4Ohm 5W
Ausgangsleistung	2,1Watt
Kopfhöreranschluss	Durchmesser 3,5mm
Antennensystem	UKW-Antennendraht
	DAB-Antennendraht
USB-Port	5V / 1A max.
Betriebstemperatur	0°C bis + 35°C
Informationen zum Stromverbrauch	
Standby-Modus	Das Gerät verfügt über einen Standby-Modus mit einem Stromverbrauch von weniger als 0,8W.
Bluetooth-Modus	Im Bluetooth-Modus beträgt der Stromverbrauch im Leerlauf nach 15 Minuten ohne Signalabgabe 2W.

※ **Nachfolgend wird der Barcode am Produkt erläutert:**

aH181200001

aH 18 12 00001
- Seriennummer
- Herstellungsmonat
- Herstellungsjahr
- Produkt-Code

Sangean behält sich das Recht vor, die technischen Daten ohne Vorankündigung zu ändern.

RECYCLING Dieses Produkt ist mit dem Symbol für die getrennte Entsorgung von elektrischen und elektronischen Geräten (WEEE) gekennzeichnet. Dies bedeutet, dass das Produkt gemäß der Europäischen Richtlinie 2012/19/EU entsorgt wird, damit es recycelt und demontiert und die Auswirkungen auf die Umwelt minimiert werden können.