SANGEAN

PR-D4BT

Bluetooth

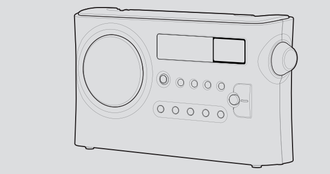

MIX
Paper from responsible sources
FSC™ C163715
www.fsc.org

3A81f31100090

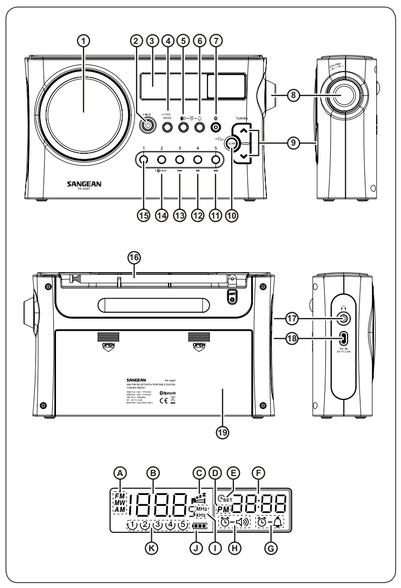

01

GB — Operating instruction

Bluetooth

The Bluetooth® word mark and logos are registered trademarks owned by Bluetooth SIG, Inc. and any use of such marks by SANGEAN ELECTRONICS INC. is under license.

Important safety instructions

1. Read these instructions.
2. Keep these instructions.
3. Heed all warnings.
4. Follow all instructions.
5. Do not use this apparatus near water.
6. Clean only with dry cloth.
7. Do not block any ventilation openings. Install in accordance with the manufacturer's instructions.
8. Do not install near any heat sources such as radiators, heat registers, stoves, or other apparatus (including amplifiers) that produce heat.
9. Do not defeat the safety purpose of the polarized or grounding-type plug. A polarized plug has two blades with one wider than the other. A grounding type plug has two blades and a third grounding prong. The wide blade or the third prong are provided for your safety. If the provided plug does not fit you're your outlet, consult an electrician for replacement of the obsolete outlet.
10. Protect the power cord from being walked on or pinched particularly at plugs, convenience receptacles, and the point where they exit from the apparatus.
11. Only use attachments / accessories specified by the manufacturer.
12. Use only with the cart, stand, tripod, bracket, or table specified by the manufacturer, or sold with the apparatus. When a cart is used, use caution when moving the cart / apparatus combination to avoid injury from tip-over.
13. Unplug this apparatus during lightning storms or when unused for long periods of time.
14. Refer all servicing to qualified service personnel. Servicing is required when the apparatus has been damaged in any way, such as power-supply cord or plug is damaged, liquid has been spilled or objects have fallen into the apparatus, the apparatus has been exposed to rain or moisture, does not operate normally, or has been dropped.
15. To Reduce the Risk of Fire or Electric Shock, Do not Expose This Appliance To Rain or Moisture.
16. The Shock Hazard Marking and Associated Graphical Symbol is provided on the bottom panel of unit.
17. Apparatus shall not be exposed to dripping or splashing and no objects filled with liquids, shall not be placed on the apparatus.

CAUTION:
Risk of explosion if battery is replaced by an incorrect type.
Dispose of used batteries according to the instructions.

Controls

1. Speaker
2. Power (Standby) / Sleep button
3. LCD display
4. Mode / Step button
5. Radio alarm button
6. Buzzer alarm button
7. Bluetooth status indicator
8. Volume control
9. Tuning up / down button
10. Scan / Time setting button
11. Preset 5 / Next track / Fast forward button
12. Preset 4 / Play / Pause button
13. Preset 3 / Previous track / Rewind button
14. Preset 2 / Bluetooth pairing button
15. Preset 1 button
16. Telescopic antenna
17. Headphone socket
18. DC input socket
19. Battery compartment

LCD display

A. Band indicator

02

B. Frequency
C. Sleep and snooze status
D. PM for clock
E. Time set
F. Clock
G. Buzzer alarm
H. Radio alarm
I. Frequency unit
J. Battery power
K. Preset stations

Battery operation

1. Remove the battery cover on the rear of the unit by pressing the catch.
2. Insert four UM-1 (D size) batteries into the spaces in the compartment.
3. Take care to ensure all batteries are inserted with correct polarity as shown on the rear cabinet. Replace the battery cover.
4. Reduced power, distortion with stuttering sound, or the empty battery bar flashing with an "E" shown on the display could be a sign that the batteries need to be replaced.
5. If the radio is not to be used for any extended period of time, it is recommended that the batteries are removed from the radio.

Powering the radio

Connect the supplied USB cable to the radio's DC IN socket and a USB power source supplying 5V / 2.4A.
Note:
When the radio is powered by a USB power adapter (not included), please move your radio away from the adaptor at least 60cm if your radio has any interference.

Setting the clock

1. Clock can be set either the radio is power on or off.
2. Display will show "- : - -" when the batteries are installed or when the radio is connected to the mains supply.
3. Press and hold the SET button for more than 2 seconds, the display will flash time set symbol and also the hour digits, followed by a beep.
4. Press the Tuning up / down button to set the required hours.
5. Press the SET button, the minute digits will flash.
6. Press the Tuning up / down button to set required minute.
7. Press the SET button to complete time setting.

Operating the radio

This radio is equipped with three tuning methods - Scan tuning, Manual tuning and Memory presets recall.

Scan tuning

1. Press the Power button to turn on the radio.
2. Select the required waveband by pressing the Mode / Step button. For FM band fully extend and rotate telescopic aerial to get best reception. For MW (AM) band, rotate the radio to get best signal.
3. Press and release the Scan button (long pressing the Scan button more than 2 seconds will activate time setting), the radio will up search and stop automatically when it finds a radio station. Press the Scan button again to pick up the found station.
NOTE: The radio will continue to search next available stations if you do not press the Scan button again when it finds a radio station.
4. Rotate the Volume control to get required sound level.
5. To turn off the radio, press the Power button. Display will show OFF.

Manual tuning / station searching

1. Press the Power button to turn on the radio.
2. Select the required waveband by pressing the Mode / Step button. Adjust the antenna as described above.
3. A single press on either the Tuning up or down button will change the frequency in the following increments:
FM: 50 or 100kHz
MW: 9 or 10kHz
4. Press and hold either Tuning Up or Down button until the frequency in the display begins to change rapidly. Release the button. Your radio will search the selected waveband and stop automatically when it finds a station of sufficient strength.
5. Rotate the Volume control to get required sound level.
6. To turn off the radio, press the Power button. Display will show OFF.

03

Storing stations in preset memories

There are 5 memory presets for each waveband.
1. Press the Power button to turn on the radio.
2. Tune to required station using one of the methods previously described.
3. Press and hold down the required preset button until the radio beeps. The preset number will appear in the display and the station will be stored under chosen preset button.
4. Repeat this procedure for the remaining presets.
5. Stations stored in preset memories can be overwritten by following above procedures.

Recalling stations from preset memories

1. Press the Power button to turn on the radio.
2. Select the required waveband.
3. Momentarily press the required Preset button, the preset number and station frequency will appear in the display.

Setting the radio alarm

When the radio alarm is selected, the radio will turn on and play the chosen radio station at the chosen alarm time. The radio alarm will continue for one hour unless turned off by pressing the Power button. Press the Power button whilst the alarm is activated will cancel the alarm for 24 hours.
NOTE:
Radio alarm can be activated only until both radio alarm time and radio alarmed station are set. Radio alarm will be automatically switched buzzer alarm when the radio is in low battery status or the selected radio alarm station signal is too weak.

a. Setting the radio alarm
1. The radio alarm can be set when radio is on or off. Ensure that the clock time is set correctly before setting the alarm.
2. Press and hold the Radio alarm button until the radio alarm symbol flashes on the display followed by a beep.
3. Press the Tuning up / down button to select the desired hour and press the Time setting button to confirm hour setting.
4. Press the Tuning up / down button to select the desired minute and press the Time setting button to confirm minute setting.
5. While radio alarm symbol is flashing, press the Tuning up / down to select desired wakeup band and station, then press the Time setting button to confirm the selection. Radio alarm setting is now completed.

b. When the alarm sounds
6. To cancel a sounding alarm, press the Standby button to cancel a sounding alarm.

c. Disabling / cancelling alarm setting
7. To cancel the radio alarm setting, press and hold the Radio alarm button for 2 seconds (followed by a beep) before the alarm sounds off.

NOTE:
If new radio alarm station is not selected, it will select the last alarm station.

Setting the HWS (Humane Wake System) buzzer alarm

A beep tone will activate when selecting the HWS alarm. The alarm beep will increase in volume every 15 seconds for one minute followed by one minute silence before repeating the cycle. The HWS alarm will sound for one hour until turning off by pressing the Power button. Press the Power button whilst the alarm is activated will cancel the alarm for 24 hours.

a. Setting the buzzer alarm
1. The buzzer alarm can be set when radio is on or off. Ensure that the clock time is set correctly before setting the alarm.
2. Press and hold the Buzzer alarm button until the buzzer alarm symbol flashes on the display followed by a beep.
3. Press the Tuning up / down button to select the desired hour and press the Time setting button to confirm hour setting.
4. Press the Tuning up / down button to select the desired minute and press the Time setting button to confirm minute setting.
5. While buzzer alarm symbol is flashing, press the Tuning up / down to select desired wakeup band and station, then press the Time setting button to confirm the selection. Buzzer alarm setting is now completed.

b. When the alarm sounds
5. To cancel a sounding alarm, press the Standby button to cancel a sounding alarm.

c. Disabling / cancelling alarm setting
6. To cancel the buzzer alarm setting, press and hold the Buzzer alarm button for 2 seconds (followed by a beep) before the alarm sounds off.

04

Snooze function

1. Whilst the alarm is activated, press any buttons except the Power button will active the snooze function. The radio or HWS buzzer alarm will be silenced with interval of 5 minutes.
2. The display will flash both the snooze symbol zZ and the alarm symbol. The snooze function can be repeated within 1 hour while alarms are active.

Sleep function

The sleep timer will automatically switch off the radio after a preset time has elapsed.
1. Press and continue to hold down the Power button for more than 2 seconds, followed by beep tone, the display will cycle through the available sleep times in the order 60-45-30- 15-120-90-60. Release the Power button when the required sleep time appears in the display. The symbol will appear in the display and the radio will play the last station selected.
2. To cancel the sleep function, press the Power button, the symbol will disappear and radio is off.

Display backlight

Press any buttons will illuminate the LCD display for approx. 10 seconds. During scanning stations and alarm activated, will also automatically illuminate the display.

Software version

The software display cannot be altered and is just for your reference.
1. Turn off the radio.
2. Press and hold the Mode / Step button for 2 seconds until the software version number (e.g. xxx) shows on the display.

Time format

1. After the software version is shown on the display, keep long pressing the Mode / Step button until "24H" or "12H" is shown on the display followed by a beep.
2. Press the Tuning up / down button to choose the desired selection and press the Mode / Step button to confirm the setting.

Setting Tuning step

1. After the time format setting is completed, the display will switch to tuning step setting. Press the Tuning up / down button to choose the desired FM tuning step (50kHz or 100kHz) and press the Mode / Step button to confirm the setting.
2. After the confirmation of FM tuning step, press the Tuning up / down button to choose the desired AM tuning step (9kHz or 10kHz) and press the Mode / Step button to confirm the setting.

Factory reset

If you wish to completely reset your radio to its initial state this may be performed by following this procedure. By performing a factory reset, all user entered settings will be erased.
1. Make sure your radio is switched off.
2. Press and hold the Preset 5 button and the Power button together until "dEF" appears and flashes on the display. Continue to hold these 2 buttons until all the icons are shown on the display. Now the factory reset is completed.

Headphone socket

A 3.5mm headphone socket located on the left-hand of your radio is provided for use with either headphones or an earpiece. Inserting a plug automatically mutes the internal speaker.
WARNING:
Excessive sound pressure from earphones and headphones can cause hearing loss.

Listening to music via Bluetooth streaming

You need to pair your Bluetooth device with your radio before you can auto-link to play streamed Bluetooth music through your radio. Pairing creates a "bond" so two devices can recognize each other.

Pairing and playing your Bluetooth device for the first time

1. With your radio switched on, press the Mode / Step button to select Bluetooth function. The Bluetooth LED indicator on the radio will flash a fast blue to show the radio is discoverable.
2. Activate Bluetooth on your device according to the device's user manual to link to the radio. Locate the Bluetooth device list and select the device named "PR-D4BT" (With some Smartphone's that are equipped with earlier versions than BT 2.1 Bluetooth device, you may need to input the pass code "0000").
3. Once connected, there will be a confirmation tone sound and the Bluetooth LED indicator will turn a solid blue. You can simply select and play any music from your source device. The volume control can be adjusted from your source device, or directly from the radio.
4. Use the controls on your Bluetooth-enabled device or on the radio to play / pause and navigate tracks.

NOTE:
- If 2 Bluetooth devices are pairing for the first time, both must search for your radio, it will show its availability on both devices. However, if one device links with this unit first, then the other Bluetooth device won't find it on the list.
- If you take your source device out of range, the connection will be temporarily disconnected to your radio. Your radio will automatically reconnect if the source device is brought back in range. Be aware that during the period of disconnection, no other Bluetooth device can pair or link with your radio.
- If "PR-D4BT" shows in your Bluetooth device list but your device cannot connect with it, please delete the item from your list and pair the device with the radio again following the steps described previously.
- The effective operation range between the system and the paired device is approximately 10 meters (30 feet). Any obstacle between the system and the device can reduce the operational range.
- Bluetooth connectivity performance may vary depending on the connected Bluetooth devices. Please refer to the Bluetooth capabilities of your device before connecting to your radio. All features may not be supported on some paired Bluetooth devices.
- With some mobile phones, making / receiving calls, text messages, e-mails or any other activities unrelated to audio streaming may mute the Bluetooth audio streaming or even temporarily disconnect from your device. Such behavior is a function of the connected device and does not indicate a fault with your radio.

Playing audio files in Bluetooth mode

When you have successfully connected your radio with the chosen Bluetooth source device you can start to play your music using the controls on your connected Bluetooth device.
1. Once playing has started, adjust the volume to the required setting using the Volume control on your radio or on your enabled Bluetooth source device.
2. Use the controls on your Bluetooth source device to play / pause and navigate tracks. Alternatively, control the playback using Play / Pause, Next track, Previous track buttons on your radio.
3. Press and hold the Fast-forward / Rewind button to move through the current track. Release the button when the desired point is reached.

NOTE:
Not all player applications or devices may respond to all of these controls.

Playing a previously paired Bluetooth source device

The radio can memorize up to 6 sets of paired Bluetooth source devices. When the memory exceeds this amount, the earliest paring device will be overwritten from the device.
If your Bluetooth source device already paired with the radio previously, the radio will memorize your Bluetooth source device and it attempts to reconnect with a Bluetooth source device in memory which is last connected.

Disconnecting your Bluetooth device

Press and hold the Bluetooth pairing button for 2-3 seconds to disconnect with your Bluetooth device. You can also press the Mode / Step button to select any mode other than Bluetooth mode or turn off Bluetooth on your Bluetooth source device to disable the connection.
If you disconnect the Bluetooth device in the Bluetooth mode, there will be a confirmation tone sound and the Bluetooth LED indicator on the radio will flash a fast blue to show the radio is discoverable again for pairing.

06

Specifications

Power Requirements	
USB Power Cable	USB Type-A to Type-C (included)
USB Power Adapter	DC 5V / 2.4A (Not included)
Batteries	4 x UM-1 (D size)
Battery Life	Approx. 170 hours of listening for 4 hours a day at normal volume using alkaline cells
Frequency Coverage	
FM	87.50-108 MHz
MW	522-1710 kHz (9kHz / step) or 520-1710 kHz (10kHz / step)
Bluetooth	
Bluetooth Specification	Bluetooth® 5.0 + EDR
Profile Support	A2DP, AVRCP
Bluetooth Audio Codec	SBC
Transmitting Power	Power Class 2
Line of Sight Range	10meters / 30feet
The Frequency And Maximum Transmitted Power 2402MHz ~ 2480MHz	1.83dBm (Bluetooth EDR)
	1.80dBm (Bluetooth LE)
Circuit Feature	
Loudspeaker	3inches 4ohm
Output Power	800mW
Headphone socket	3.5mm dia.
Antenna System	FM telescopic antenna MW (AM) built-in ferrite antenna
Operating temperature range	0°C to + 35°C

※ **The barcode label on the product is defined as below:**

aH 18 12 00001
- Serial number
- Production month
- Production year
- Product code

The company reserves the right to amend the specifications without notice.

If at any time in the future you should need to dispose of this product please note that: Waste electrical products should not be disposed of with household waste. Please recycle where facilities exist. Check with your Local Authority or retailer for recycling advice. (Waste Electrical and Electronic Equipment Directive)

07

F — Mode d'emploi

Bluetooth

La marque et le logo Bluetooth® sont des marques déposées appartenant à Bluetooth SIG, Inc. et toute utilisation de ces marques par SANGEAN ELECTRONICS INC. est faite sous licence.

Consignes de sécurité importantes

1. Lisez attentivement ces instructions.
2. Conservez ces instructions à portée de la main.
3. Prêtez attention à tous les avertissements.
4. Suivez toutes les instructions.
5. N'utilisez pas cet appareil à proximité d'eau ou dans un environnement humide.
6. Utilisez un chiffon ou un tissu propre et sec pour nettoyer l'appareil.
7. Ne bloquez pas les orifices d'aération. Installez l'appareil conformément aux instructions du fabricant.
8. N'installez pas l'appareil à proximité de sources de chaleur (radiateurs, registres de chaleur, poêles et autres appareils, y compris es amplificateurs, qui produisent de la chaleur).
9. Ne désactivez pas les dispositifs de sécurité de la fiche polarisée ou avec tige de terre. La fiche polarisée présente deux broches, dont une est plus large que l'autre. La fiche à tige de terre présente deux broches ainsi qu'une tige de mise à la terre. La broche large ou la tige de terre contribuent à votre sécurité. Si la fiche fournie ne convient pas à la prise de courant, adressez-vous à un électricien pour remplacer la prise de courant obsolète.
10. Veillez à ce que le cordon d'alimentation ne puisse être écrasé ou coincé, en particulier au niveau des prises, des objets contournés et à son point de raccordement à l'appareil.
11. Utilisez uniquement les cordons et accessoires recommandés par le fabricant.
12. Utilisez cet appareil uniquement avec le chariot, le support, le trépied, la console ou la table recommandé par le fabricant ou fourni avec l'appareil. Si vous utilisez un chariot, veillez à ne pas faire basculer l'appareil lors d'un déplacement du chariot.
13. Débranchez l'appareil en cas d'orage ou s'il ne doit pas être utilisé pendant une période prolongée.
14. Pour toute réparation, adressez-vous à un technicien qualifié. Une révision s'impose lorsque l'appareil a été endommagé d'une quelconque manière, par exemple si le cordon d'alimentation ou la fiche est détérioré, si du liquide s'est répandu ou si des objets ont été introduits dans l'appareil, si l'appareil a été exposé à la pluie ou à l'humidité, s'il ne fonctionne pas normalement ou s'il a subi une chute.
15. En raison des risques d'incendie ou de choc électrique, n'exposez jamais cet appareil à la pluie ou à l'humidité.
16. La marque de risque de choc électrique et le symbole graphique correspondant sont appposés sur la plaque de fond de l'appareil.
17. Protégez cet appareil contre toutes gouttes, tout ruissellement et toute éclaboussure. Aucun objet contenant du liquide ne doit y être déposé.

ATTENTION:
Risque d'explosion en cas de remplacement des piles par des piles de type incorrect.
Jetez les piles usagées conformément aux instructions.

Commandes

1. Haut-parleur
2. Bouton d'alimentation (veille) / Mise en veille
3. Écran LCD
4. Bouton Mode / Incréments de réglage
5. Bouton d'alarme radio
6. Bouton d'alarme sonore
7. Indicateur d'état du Bluetooth
8. Contrôle du volume
9. Bouton de réglage Tuning haut / bas
10. Bouton du balayage / réglage de l'heure
11. Bouton Préréglage 5 / Piste suivante / Avance rapide
12. Bouton Préréglage 4 / Lecture / Pause
13. Bouton Préréglage 3 / Piste précédente / Rembobinage
14. Bouton de préréglage 2 / couplage Bluetooth
15. Bouton de préréglage 1
16. Antenne télescopique

08

17. Prise casque
18. Prise d'entrée CC
19. Compartiment à piles

Écran LCD

A. Indicateur de Bande
B. Fréquence
C. Indicateur d'Arrêt programmé et de Rappel de l'alarme
D. Indication d'horloge PM (après-midi)
E. Réglage de l'horloge
F. Horloge
G. Alarme sonnerie
H. Alarme radio
I. Unité des fréquences
J. Niveau de charge des piles
K. Présélections de stations

Fonctionnement sur piles

1. Retirez le couvercle du compartiment à piles à l'arrière de l'appareil, en appuyant sur le crochet.
2. Insérez quatre piles D (UM-1) dans les emplacements prévus dans le compartiment.
3. Veillez à insérer les piles en respectant les polarités indiquées à l'intérieur du compartiment. Replacez le couvercle du compartiment à piles.
4. Une puissance réduite, une distorsion avec un son saccadé ou une batterie vide clignotante avec une barre portant un «E» affiché à l'écran peuvent indiquer que les piles doivent être remplacées.
5. Si vous ne comptez pas utiliser la radio pendant une longue période, il est conseillé de retirer les piles de l'appareil.

Alimenter la radio

Connectez le câble USB fourni à la prise DC IN (CC) de la radio et à une source d'alimentation USB fournissant 5V / 2,4A.
Remarque:
lorsque la radio est alimentée par un adaptateur d'alimentation USB (non inclus), veuillez éloigner votre radio de l'adaptateur d'au moins 60cm lorsqu'elle est soumise à des interférences.

Réglage de l'horloge

1. L'horloge peut être réglée que la radio soit allumée ou éteinte.
2. Une fois les piles installées dans l'appareil ou lorsque la radio est branchée à l'alimentation secteur, l'afficheur indique "- : - -".
3. Appuyez pendant plus de 2 secondes sur le bouton SET. Le symbole de réglage de l'horloge SET et les chiffres des heures clignotent à l'écran et l'appareil émet un bip.
4. Utilisez le bouton Tuning Haut / Bas pour régler les heures.
5. Appuyez sur le bouton SET. Les chiffres des minutes clignotent.
6. Utilisez le bouton Tuning Haut / Bas pour régler les minutes.
7. Appuyez sur le bouton SET pour terminer le réglage de l'horloge.

Utilisation de la radio

Cette radio propose trois méthodes de réglage des stations - Balayage des fréquences, Réglage manuel et Rappel des stations mémorisées.

Balayage des fréquences

1. Appuyez sur le bouton Power (marche / arrêt) pour allumer la radio.
2. Choisissez une bande de fréquences à l'aide du bouton Mode / Incrément de réglage. Pour la réception de stations FM, étirez complètement l'antenne télescopique et orientez-la de sorte à obtenir une réception optimale. Pour la réception des stations de la bande MW (AM), tournez l'appareil jusqu'à obtenir un signal de qualité.
3. Appuyez brièvement sur le bouton Scan (la fonction de réglage de l'horloge s'active lorsque le bouton Scan est enfoncé pendant plus de 2 secondes). L'appareil lance la recherche en montant dans les fréquences et s'arrête automatiquement lorsqu'il trouve une station. Appuyez une nouvelle fois sur le bouton Scan pour rester sur la station trouvée.

REMARQUE: Si vous n'appuyez pas à nouveau sur le bouton Scan lorsque la radio trouve une station, la recherche continuera jusqu'à la prochaine station disponible.

09

4. Tournez le bouton de réglage du Volume sonore au niveau souhaité.
5. Pour éteindre la radio, appuyez sur le bouton Power (marche / arrêt). L'indication OFF apparaît à l'écran.

Réglage manuel des stations

1. Appuyez sur le bouton Power (marche / arrêt) pour allumer la radio.
2. Choisissez une bande de fréquences à l'aide du bouton Mode / Incrément de réglage. Réglez l'antenne comme décrit plus haut.
3. Une simple pression sur les boutons Tuning Haut / Bas changes les fréquences selon les incréments suivants:
FM: 50 ou 100kHz
MW (AM): 9 ou 10kHz
4. Maintenez appuyé le bouton Tuning Haut / Bas jusqu'à ce que la fréquence affichée à l'écran commence à changer rapidement. Relâchez le bouton. La radio cherche sur la bande de fréquences choisie et s'arrête automatiquement lorsqu'elle trouve une station avec un signal suffisamment fort.
5. Tournez le bouton de réglage du Volume sonore au niveau souhaité.
6. Pour éteindre la radio, appuyez sur le bouton Power (marche / arrêt). L'indication OFF apparaît à l'écran.

Mémoriser des stations dans les présélections

5 présélections peuvent être mémorisées pour chaque bande de fréquences.
1. Appuyez sur le bouton Power (marche / arrêt) pour allumer la radio.
2. Réglez la radio sur la station souhaitée en utilisant l'une des méthodes décrites plus haut.
3. Maintenez appuyé le bouton de présélection désiré jusqu'à entendre un bip. Le numéro de présélection s'affiche à l'écran et la station en cours est mémorisée sous le bouton de présélection choisi.
4. Recommencez pour les autres présélections.
5. Vous pouvez remplacer les stations déjà mémorisées en répétant la procédure ci-dessus.

Régler la radio sur une station mémorisée

1. Appuyez sur le bouton Power (marche / arrêt) pour allumer la radio.
2. Choisissez une bande de fréquences.
3. Appuyez brièvement sur le bouton de Présélection désiré. Le numéro de la presélection et la fréquence de la station s'affichent à l'écran.

Réglage de l'alarme radio

Lorsque l'alarme radio est activée, la radio s'allume à l'heure réglée sur la station de radio sélectionnée. Lorsque l'alarme radio se déclenche, l'appareil reste allumé pendant une heure sauf si le bouton Power est utilisé. Après l'activation de l'alarme, appuyez sur le bouton Power pour la désactiver pendant 24 heures.
REMARQUE:
Avant de pouvoir activer l'alarme radio, il est nécessaire de régler l'heure et la station de l'alarme radio. Si les piles de l'appareil sont en charge faible ou si le signal de la station de l'alarme n'est pas assez puissant, l'appareil remplacera l'alarme radio par l'alarme sonnerie.

a. Régler l'alarme sonnerie
1. L'alarme radio peut être réglée lorsque la radio est allumée ou éteinte.
2. Assurez-vous que l'heure de l'horloge est correctement réglée avant de régler l'alarme.
3. Maintenez la touche d'alarme sonnerie jusqu'à ce que le symbole d'alarme sonnerie clignote sur l'écran suivi d'un bip. Puis, appuyez sur Réglage + / - pour sélectionner la date de votre choix et appuyez sur la touche réglage de l'heure pour confirmer le paramètre.
4. Puis, appuyez sur Réglage + / - pour sélectionner la date de votre choix et appuyez sur la touche réglage de l'heure pour confirmer le paramètre.
5. Puis, appuyez sur Réglage + / - pour sélectionner la date de votre choix et appuyez sur la touche réglage de l'heure pour confirmer le réglage des minutes.
6. Lorsque le symbole d'alarme radio clignote, appuyez sur la touche Réglage + / - pour sélectionner la bande et la station sur laquelle vous souhaitez vous réveiller, puis appuyez sur la touche de réglage de l'heure pour confirmer la sélection. Le réglage de l'alarme radio est terminé.

b. Lorsque l'alarme sonne
6. Pour annuler une alarme en train de sonner, appuyez simplement sur la touche Veille pour annuler l'alarme qui sonne.

c. Désactiver / annuler la configuration des alarmes
7. Pour annuler le paramètre d'alarme radio, maintenez la touche alarme appuyée pendant 2 secondes (suivie d'un bip) avant que l'alarme ne sonne.

10

REMARQUE:
Si une nouvelle station d'alarme radio n'est pas sélectionnée, la dernière station sera sélectionnée.

Réglage de l'alarme par sonnerie progressive HWS

L'activation de l'alarme par sonnerie progressive (Humane Wake System) émet une sonnerie. Le volume de la sonnerie augmente toutes les 15 secondes pendant une minute. Puis, l'appareil reste silencieux pendant une minute avant de répéter le cycle.
L'alarme par sonnerie progressive continue de se déclencher pendant une heure sauf si le bouton Power est utilisé. Après l'activation de l'alarme, appuyez sur le bouton Power pour la désactiver pendant 24 heures.
REMARQUE:
Avant de pouvoir activer l'alarme radio, il est nécessaire de régler l'heure et la station de l'alarme radio. Si les piles de l'appareil sont en charge faible ou si le signal de la station de l'alarme n'est pas assez puissant, l'appareil remplacera l'alarme radio par l'alarme sonnerie.

a. Régler l'alarme radio
1. L'alarme radio peut être réglée lorsque la radio est allumée ou éteinte.
2. Assurez-vous que l'heure de l'horloge est correctement réglée avant de régler l'alarme.
3. Maintenez la touche d'alarme sonnerie jusqu'à ce que le symbole d'alarme sonnerie clignote sur l'écran suivi d'un bip. Puis, appuyez sur Réglage + / - pour sélectionner la date de votre choix et appuyez sur la touche réglage de l'heure pour confirmer le paramètre.
4. Puis, appuyez sur Réglage + / - pour sélectionner la date de votre choix et appuyez sur la touche réglage de l'heure pour confirmer le réglage des minutes.
5. Lorsque le symbole d'alarme radio clignote, appuyez sur la touche Réglage + / - pour sélectionner la bande et la station sur laquelle vous souhaitez vous réveiller, puis appuyez sur la touche de réglage de l'heure pour confirmer la sélection. Le réglage de l'alarme radio est terminé.

b. Lorsque l'alarme sonne
6. Pour annuler une alarme en train de sonner, appuyez simplement sur la touche Veille pour annuler l'alarme qui sonne.

c. Désactiver / annuler la configuration des alarmes
7. Pour annuler le paramètre d'alarme radio, maintenez la touche alarme appuyée pendant 2 secondes (suivie d'un bip) avant que l'alarme ne sonne.

11

Régler les incréments de réglage

1. Une fois que le format de l'heure est réglé, l'écran passera au paramétrel'incrément de réglage. Appuyez sur Réglage + / - pour sélectionner l'incrément de réglage de votre choix (50kHz ou 100kHz) de votre choix et appuyez sur la touche Mode / Incrément de réglage pour confirmer le paramètre.
2. Apres la confirmation des incréments de réglage FM, appuyez sur la touche Réglage + / - pour choisir l'incrément de réglage AM de votre choix (9kHz ou 10kHz) et appuyez sur la touche Mode / Incrément de réglage pour confirmer le paramètre.

Réinitialisation de la configuration d'usine

Si vous souhaitez réinitialiser complètement votre radio à son état initial, cela peut être réalisé en suivant la procédure suivante.
1. En effectuant une réinitialisation des paramètres d'usine, tous les paramètres entrés par l'utilisateur seront effacés.1.Assurez-vous que votre radio est éteinte.
2. Appuyez simultanément sur le bouton Preset 5 et le bouton d'alimentation et maintenez-les enfoncés jusqu'à ce que " dEF " apparaisse et clignote sur l'écran. Continuez de maintenir ces 2 boutons enfoncés jusqu'à ce que toutes les icônes s'affichent à l'écran. La réinitialisation d'usine est maintenant terminée.

Prise casque

Une prise casque 3,5mm sur le côté gauche de la radio permet d'utiliser un casque ou des écouteurs. Le branchement d'un casque ou d'écouteurs provoque automatiquement la coupure du haut-parleur interne.
IMPORTANT:
Une pression sonore excessive des casques ou des écouteurs peut entrainer une perte d'audition.

Écouter la musique via Bluetooth

Vous devez appairer votre appareil Bluetooth avec votre radio avant de pouvoir écouter de la musique via Bluetooth sur votre radio. Le couplage créé un lien pour que deux appareils puissent se reconnaître.

Appairer et écouter la musique depuis le Bluetooth de votre appareil pour la première fois

1. Lorsque votre radio est allumée, appuyez sur le bouton Mode / Incrément de réglage pour sélectionner la fonction Bluetooth. Le voyant LED Bluetooth sur la radio clignotera rapidement en bleu pour indiquer que la radio est détectable.
2. Activez le Bluetooth de votre appareil selon le manuel utilisateur de l'appareil pour le connecter à votre radio. Localisez la liste des appareils Bluetooth et sélectionnez l'appareil nommé "PR-D4BT" (Avec certains Smartphone's équipés de versions antérieures au BT2.1, il est possible que vous deviez entrer le code "0000").
3. Une fois connecté, un signal de confirmation retentira et le voyant LED Bluetooth deviendra bleu fixe. Vous pouvez alors simplement sélectionner et écouter n'importe quelle musique depuis votre appareil source. Le volume peut être ajusté depuis votre appareil connecté ou directement depuis la radio.
4. Utilisez les commandes de votre appareil Bluetooth ou celles de la radio pour mettre sur pause et naviguez entre les différents morceaux.

REMARQUE:
- Si 2 appareils Bluetooth s'appairent pour la première fois, les deux doivent rechercher votre radio, et la disponibilité apparaîtra sur les deux appareils. Cependant, si un appareil s'appaire en premier, l'autre appareil Bluetooth ne la trouvera pas dans sa liste.
- Si vous utilisez votre appareil Bluetooth en dehors de la zone de réception, l'appareil sera temporairement déconnecté de votre radio. Votre radio se reconnectera automatiquement si votre appareil Bluetooth est de retour dans le champ. Sachez que pendant cette période de déconnexion, aucun autre appareil Bluetooth ne peut se connecter avec votre radio.
- Si "PR-D4BT" s'affiche dans la liste des appareils de votre appareil Bluetooth, mais que votre appareil ne peut pas se connecter à la radio, veuillez le supprimer de votre liste et appairer l'appareil à nouveau avec la radio en suivant les étapes décrites précédemment.
- Le champ opérationnel effectif entre le système et l'appareil appairé est approximativement de 10 mètres (30 feet). Un quelconque obstacle entre l'appareil et la radio peut réduire le champ opérationnel.
- La performance connectivité Bluetooth peut varier en fonction des appareils Bluetooth connectés. Veuillez vous référer aux capacités Bluetooth de votre appareil avant de le connecter à la radio. Toutes les caractéristiques ne sont pas forcément supportées par certains appareils Bluetooth.
- Avec certains téléphones mobiles, passer / recevoir des appels, des messages textes, des emails ou d'autres activités non relatives à l'écoute audio peuvent interrompre momentanément le son du Bluetooth ou même le déconnecter temporairement. Un tel évènement provient de la fonction de l'appareil connecté et n'indique pas un défaut de votre radio.

12

Écouter des fichiers audios en mode Bluetooth

Lorsque vous avez connecté votre radio à l'appareil de votre choix avec succès, vous pouvez commencer à écouter de la musique en utilisant les commandes de votre appareil Bluetooth connecté.
1. Une fois que l'écoute du morceau a commencé, ajustez le volume au niveau souhaité sur votre radio ou sur votre appareil connecté.
2. Utilisez les commandes de votre appareil Bluetooth pour jouer de la musique / mettre en pause et naviguer entre les morceaux. Vous pouvez sinon contrôler les morceaux en lecture en utilisant les touches, Morceau suivant, Morceau précédent de votre radio.
3. Pressez et maintenez appuyée la touche avance rapide / retour en arrière pour naviguer dans le morceau. Relâchez la touche lorsque le point souhaité est atteint.

REMARQUE:
Il est possible que certains lecteurs ou appareils ne puissent pas répondre à toutes ces commandes.

Utiliser un appareil Bluetooth couplé auparavant

La radio peut mémoriser jusqu'à 6 ensembles d'appareils Bluetooth, lorsque la mémoire excède cette quantité, l'appareil connecté le plus tôt sera effacé de la radio.
Si vote appareil Bluetooth a déjà été connecté à la radio par le passé, la radio mémorisera votre appareil Bluetooth et tentera de se reconnecter à cet appareil Bluetooth.

Déconnecter votre appareil Bluetooth

Appuyez et maintenez appuyée la touche d'appairage Bluetooth pendant 2 à 3 secondes pour déconnecter votre appareil Bluetooth. Vous pouvez également appuyer sur le bouton Mode / Incrément de réglage pour sélectionner n'importe quel mode autre que le mode Bluetooth ou désactiver le Bluetooth sur votre appareil source Bluetooth pour désactiver la connexion.
Si vous déconnectez le périphérique Bluetooth en mode Bluetooth, un signal de confirmation retentira et le voyant LED Bluetooth sur la radio clignotera rapidement en bleu pour indiquer que la radio est à nouveau détectable pour le couplage.

Caractéristiques techniques

Alimentation	
Câble d'alimentation USB	USB Type-A vers Type-C (inclus)
Adaptateur secteur USB	Piles D4 Cx U5 MV- / 12, (4 aAil I (en Don) inclus
Piles	D4 Cx U5 MV- / 12, (4 aAil I (en Don) inclus
Autonomie sur piles	Environ 170 heures d'écoute à raison de 4 heures par jour à un volume normal et avec des piles alcalines
Fréquences	
FM	87,50-108 MHz
MW (AM)	522-1710 kHz (par incréments de 9kHz) ou 520-1710 kHz (par incréments de 10kHz)
Bluetooth	
Spécification du Bluetooth	Bluetooth® 5.0 + EDR
Profil pris en charge	A2DP, AVRCP
CODEC Audio Bluetooth	SBC
Puissance d'émission	Classe de puissance 2
Portée de la ligne de visée	10mètres / 30pieds
La fréquence et la puissance maximale transmise 2402MHz ~ 2480MHz	1.83dBm (Bluetooth EDR)
	1.80dBm (Bluetooth LE)
Caractéristiques matérielles	
Haut-parleur	3" - 4ohms
Puissance de sortie	800mW
Prise casque	3,5mm de diamètre
Système d'antenne	antenne télescopique FM MW (AM) antenne en ferrite intégrée
Plage de température de fonctionnement	0°C à + 35°C

※ **L'étiquette du code-barres sur le produit est définie ci-dessous:**

aH 18 12 00001
- Numéro de série
- Mois de production
- Année de production
- Code du produit

La Société se réserve le droit de modifier les caractéristiques sans avertissement.

Si à tout moment ce produit devait à être éliminé

radio automatisch de eerstvolgende zender zoeken. Druk nogmaals op de Scannen-knop om naar de gevonden zender te blijven luisteren.
LET OP: Als u niet nogmaals op de Scannen-knop drukt, zal de radio automatisch de volgende zender gaan zoeken.
4. Draai aan de Volumeregeling tot het gewenste geluidsniveau is bereikt.
5. Druk op de Aan / uit-knop (Power) om de radio uit te schakelen. In het display komt "OFF" te staan.

Handmatig afstemmen / zender zoeken

1. Schakel de radio in met de Aan / uit-knop.
2. Druk op de Modus / Stap-knop om de gewenste frequentieband te kiezen. Zoek de optimale antennepositie op de hierboven beschreven manier.
3. Eén keer drukken op de Afstemmen omhoog / omlaag-knop verandert de ontvangstfrequentie als volgt:
FM: 50 of 100kHz per keer
MG: 9 of 10kHz per keer
4. Houd een van de knoppen Afstemmen omhoog / omlaag ingedrukt tot de frequentie snel begint te wijzigen. Laat de knop weer los. De radio doorzoekt het gekozen frequentiebereik en stopt automatisch als een zender met voldoende sterkte wordt ontvangen.
5. Draai aan de Volumeregeling tot het gewenste geluidsniveau is bereikt.
6. Druk op de Aan / uit-knop (Power) om de radio uit te schakelen. In het display komt "OFF" te staan.

Zenders opslaan onder de voorkeuzeknoppen

Voor elke frequentieband kunt u vijf voorkeuzezenders in het geheugen opslaan.
1. Schakel de radio in met de Aan / uit-knop.
2. Stem op de hierboven beschreven manier af op de gewenste zender.
3. Houd vervolgens de gewenste voorkeurzenderknop ingedrukt tot de radio piept. Nu licht het nummer van de voorkeurzender op in het display en de zender is onder die knop opgeslagen.
4. Herhaal deze procedure voor de andere voorkeurzenders.
5. Op de hierboven beschreven manier kunt u ook een nieuwe zender in een al gebruikt voorkeurzendergeheugen opslaan.

Zenders oproepen via de voorkeuzeknoppen

1. Schakel de radio in met de Aan / uit-knop.
2. Kies de gewenste frequentieband.
3. Druk kort op de knop van de gewenste voorkeurzender, in het display verschijnen nu het voorkeurzendernummer en de ontvangstfrequentie.

Het radio-weksignaal instellen

Als u het radio-weksignaal instelt, zal de radio zichzelf op de ingestelde wektijd inschakelen en de gekozen zender laten horen. Het radio-weksignaal blijft dan uur lang ingeschakeld, tenzij u de radio uitschakelt met de Aan / uit-knop. Als u het radio-weksignaal met de Aan / uit-knop uitschakelt, zal het weksignaal 24 uur later opnieuw afgaan.
LET OP:
U kunt het radio-weksignaal alleen inschakelen als u een wektijd en een zender heeft ingesteld. Het radio-weksignaal wordt automatisch vervangen door het zoemerweksignaal als de batterijen bijna leeg zijn of als de ontvangst van de ingestelde zender te zwak is.
a. Het radioalarm instellen
1. Het alarm van the radio kan worden ingesteld als de radio aan of uit staat. Zorg ervoor dat de tijd juist is ingesteld voordat u het alarm instelt.
2. Houd de knop van het radioalarm ingedrukt tot het symbool van het zoemeralarm op het display knippert en een pieptoon klinkt.
3. Druk op Afstemmen omhoog / omlaag om het gewenste uur te selecteren en druk op Tijd instellen om de instelling van het uur te bevestigen.
4. Druk op Afstemmen omhoog / omlaag om de gewenste minuten in te stellen en druk op Tijd instellen om de instelling van de minuten te bevestigen. Het instellen van het zoemeralarm is nu voltooid.
b. Wanneer het alarm klinkt
5. Druk om een geactiveerd alarm te annuleren op Tijd instellen om de instelling van het uur te bevestigen.
6. Druk op Afstemmen omhoog / omlaag om de gewenste minuten in te stellen en druk op Tijd instellen om de instelling van de minuten te bevestigen.
7. Druk, terwijl het symbool van het radioalarm knippert, op Afstemmen omhoog / omlaag om de gewenste band en zender te selecteren, druk daarna op Tijd instellen om het instellen te voltooien. Het instellen van het radioalarm is nu voltooid.

b. Wanneer het alarm klinkt
6. Druk om een geactiveerd alarm te annuleren op Standby.
c. Alarminstellingen uitschakelen / annuleren
7. Houd de knop van het radioalarm voor 2 seconden ingedrukt (gevolgd door een piep) om een alarm uit te schakelen.
OPMERKING:
Als er geen nieuwe zender wordt geselecteerd voor een radioalarm, dan zal de radio de laatst gebruikte alarmzender gebruiken.

Het zoemer-weksignaal instellen

Het weksignaal is in dit geval een zoemer. Het zoemsignaal zal gedurende één minuut elke 15 seconden harder klinken, daarna is het één minuut lang stil, waarna deze cyclus wordt herhaald. Het zoemer-weksignaal blijft één uur lang ingeschakeld, tot u de radio met de Aan / uit-knop uitschakelt. Als u het weksignaal met de Aan / uit-knop uitschakelt, zal de wekker 24 uur later opnieuw afgaan.
a. Het zoemeralarm instellen
1. Het zoemeralarm kan worden ingesteld als de radio aan of uit staat. Zorg ervoor dat de tijd juist is ingesteld voordat u het alarm instelt.
2. Houd de knop van het zoemeralarm ingedrukt tot het symbool van het zoemeralarm op het display knippert en een pieptoon klinkt.
3. Druk op Afstemmen omhoog / omlaag om het gewenste uur te selecteren en druk op Tijd instellen om de instelling van het uur te bevestigen.
4. Druk op Afstemmen omhoog / omlaag om de gewenste minuten in te stellen en druk op Tijd instellen om de instelling van de minuten te bevestigen.
5. Druk, terwijl het symbool van het zoemeralarm knippert, op Afstemmen omhoog / omlaag om de gewenste band en zender te selecteren, druk daarna op Tijd instellen om het instellen te voltooien. Het instellen van het radioalarm is nu voltooid.
b. Wanneer het alarm klinkt
6. Druk om een geactiveerd alarm te annuleren op Standby.
c. Alarminstellingen uitschakelen / annuleren
7. Houd de knop van het radioalarm voor 2 seconden ingedrukt (gevolgd door een piep) om een alarm uit te schakelen.

Sluimerfunctie (Snooze)

1. Druk, wanneer de wekker afloopt, op elke willekeurige knop behalve de Aan / uit-knop om de sluimerfunctie in te schakelen. U schakelt hiermee het radio- of zoemer-weksignaal 5 minuten lang uit.
2. In het display knipperen nu zowel het sluimersymbool zZZ als het wekkersymbool.
De sluimerfunctie kan herhaaldelijk worden gebruikt binnen het uur waarin de alarmen actief zijn.

Slaapfunctie

De slaaptimer schakelt de radio automatisch uit nadat een vooraf ingestelde tijd is verstreken.
1. Houd de Aan / uit-knop (Power) minimaal 2 seconden lang ingedrukt tot u een piepje hoort en tot in het display achtereenvolgens de beschikbare slaaptimerinstellingen verschijnen: 60-45-30-15-120-90-60 minuten. Laat de Aan / uit-knop weer los op het moment dat de gewenste slaaptimerinstelling in het display staat. Het symbol -symbool licht op in het display en u hoort het geluid van de laatstgekozen zender.
2. Druk op de Aan / uit-knop om de slaaptimer tussentijds uit te schakelen. Het -symbool wordt niet langer weergegeven en de radio wordt uitgeschakeld.

Display-verlichting

Elke knop die u indrukt zal het LCD-scherm gedurende circa 10 seconden laten oplichten. Ook tijdens het scannen naar zenders en wanneer de wekker afloopt, zal het display verlicht zijn.

Softwareversie

De getoonde softwareversie kan niet worden gewijzigd en dient alleen ter referentie.
1. Schakel de radio uit.
2. Houd de Modus / Stap-knop 2 seconden ingedrukt tot de softwareversie (bijv. xxx) wordt getoond op het display.

Tijdformaat

1. Nadat de softwareversie wordt weergegeven, houdt u de Modus / Stap-knop ingedrukt totdat "24H" of "12H" wordt weergegeven op het display en er een pieptoon klinkt.
2. Druk op Afstemmen omhoog / omlaag om een keuze te maken en druk op de Modus / Stap-knop om de instelling te bevestigen.

De afstemstap instellen

1. Nadat het tijdformaat is ingesteld, zal het display naar het instellen van de afstemstap gaan. Druk op Afstemmen omhoog / omlaag om de gewenste FM-afstemstap te selecteren (50kHz of 100kHz) en druk daarna op de Modus / Stap-knop om de keuze te bevestigen.
2. Druk, na de bevestiging van de FM-afstemstap, op Afstemmen omhoog / omlaag om de gewenste AM-afstemstap te selecteren (9kHz of 10kHz) en druk daarna op de Modus / Stap-knop om uw keuze te bevestigen.

Fabrieksreset

U kunt de radio volledig resetten naar de oorspronkelijke staat door de volgende procedure uit te voeren. Alle door de gebruiker ingestelde instellingen zullen worden gewist door het uitvoeren van een fabrieksreset.
1. Zorg ervoor dat uw radio is uitgeschakeld.
2. Houd de knop van voorkeurzender 5 en de Aan / uit-knop tegelijkertijd ingedrukt totdat "dEF" knipperend op het display verschijnt. Blijf de beide knoppen ingedrukt houden totdat alle pictogrammen op het display worden weergegeven. Het herstellen van de fabrieksinstellingen is nu voltooid.

Hoofdtelefoonaansluiting

Op de linkerzijkant van de radio bevindt zich een 3,5mm-hoofdtelefoonaansluiting. Hierop kunt u een oor- of hoofdtelefoon aansluiten. Wanneer een oor- of hoofdtelefoon wordt aangesloten, wordt het geluid van de geïntegreerde luidspreker automatisch uitgeschakeld.
BELANGRIJK:
Overmatige geluidsdruk van oortelefoons en hoofdtelefoons kan leiden tot gehoorverlies.

Luisteren naar Bluetooth-muziek

U moet uw Bluetooth-apparaat koppelen met uw radio voordat u de verbinding tot stand kunt brengen en kunt starten met het afspelen / streamen van Bluetooth muziek via uw radio. Koppelen creëert een permanente 'band' waardoor twee apparaten elkaar kunnen herkennen.

Uw Bluetooth-apparaat voor het eerst koppelen

1. Zorg ervoor dat uw radio is ingeschakeld en druk vervolgens op de Modus / Stap-knop om de Bluetooth-functie te selecteren. Het Bluetooth-indicatielampje op de radio knippert snel blauw om aan te geven dat de radio gedetecteerd kan worden

2. Activeer Bluetooth op uw apparaat volgens de handleiding om verbinding te maken met de radio. Ga naar de Bluetooth-apparatenlijst en selecteer het apparaat met de naam "PR-D4BT". (Bij sommige mobiele apparaten die zijn uitgerust met Bluetooth versie 2.1 of ouder moet u mogelijk het wachtwoord "0000" invoeren).
3. Zodra de apparaten zijn verbonden, klinkt er een bevestigingstoon en blijft het Bluetooth-indicatielampje blauw branden. U kunt nu simpelweg muziek selecteren en afspelen op uw bronapparaat. Het volume kan worden ingesteld op uw bronapparaat of rechtstreeks op de radio.
4. Gebruik de bediening op uw Bluetooth-apparaat of gebruik de bediening op de radio om te starten / stoppen en om de vorige of volgende track te selecteren.
OPMERKING:
- Als de radio voor het eerst wordt gekoppeld en er 2 Bluetooth-apparaten naar uw radio zoeken, dan wordt de radio op beide apparaten als beschikbaar getoond. Als er echter één apparaat verbinding maakt met de radio, zal het andere Bluetoothapparaat de radio niet vinden in de lijst.
- Als het Bluetooth-apparaat buiten het Bluetooth-bereik van de radio wordt verplaatst, dan zal de Bluetooth-verbinding met de radio tijdelijk worden verbroken. Uw radio zal automatisch opnieuw verbinding maken met het Bluetooth-apparaat als het weer binnen bereik komt. Houd er rekening mee dat er in de periode dat de verbinding is verbroken geen andere Bluetooth-apparaten mogen koppelen of verbinden maken met de radio.
- Als "PR-D4BT" wordt getoond in de lijst met Bluetooth-apparaten, maar u geen verbinding kunt maken met de radio, verwijder het item dan uit de lijst en koppel het apparaat nogmaals met de radio door de eerder beschreven stappen te volgen.
- Het effectieve bereik tussen het systeem en het gekoppelde apparaat is ongeveer 10 meter (30 voet). Eventuele obstakels tussen het systeem en het apparaat kunnen het bereik reduceren.
- De prestaties van Bluetooth-connectiviteit kunnen variëren, afhankelijk van de verbonden Bluetooth-apparaten. Bekijk de Bluetooth-mogelijkheden die uw apparaat biedt voordat u verbinding maakt met de radio. Het is mogelijk dat niet alle functies worden ondersteund op sommige gekoppelde Bluetooth-apparaten.
- Sommige mobiele telefoons kunnen de verbinding met de radio verbreken wanneer er oproepen worden gemaakt of ontvangen. Sommige apparaten kunnen het geluid van de Bluetooth-audiostream tijdelijk uitschakelen wanneer er sms'jes of e-mails worden ontvangen of voor andere redenen die niets met het streamen van audio te maken hebben. Dergelijk gedrag is een functie van het Bluetooth-apparaat en duidt niet op een fout met uw radio.

Audiobestanden afspelen in de Bluetooth-modus

Als u uw radio succesvol verbinding heeft gemaakt met het gekozen Bluetoothapparaat, dan kunt u het afspelen van muziek starten met behulp van de bedieningselementen van het verbonden Bluetooth-apparaat.
1. Zodra het afspelen is gestart, kunt u het volume naar wens instellen met behulp van de Volumeregeling op uw radio of op uw Bluetoothapparaat.
2. Gebruik de bedieningselementen op uw apparaat om het afspelen te starten / pauzeren en naar de gewenste track te gaan. Als alternatief kunt u het afspelen ook bedienen met de knoppen Afspelen / Pauzeren, Volgende track, Vorige track op de radio.
3. Houd Volgende track of Vorige track ingedrukt om vooruit of terug te spoelen binnen een track. Laat de knop los wanneer het gewenste punt van de track is bereikt.
OPMERKING:
Het is mogelijk dat niet alle afspeelapplicaties of apparaten reageren op alle bedieningselementen.

Afspelen vanaf apparaten waarmee eerder is gekoppeld

Dit apparaat kan tot 6 apparaten onthouden waarmee eerder is gekoppeld. Als er met meer dan 6 apparaten is gekoppeld, dan zal het apparaat waarmee het langst niet is gekoppeld worden gewist uit het geheugen.
De radio onthoudt de Bluetooth-apparaten waarmee eerder verbinding is gemaakt en zal automatisch proberen om te koppelen met het apparaat waarmee het laatst verbinding is gemaakt.

De verbinding met uw Bluetooth-apparaat verbreken

Houd de knop Koppelen via Bluetooth voor 2-3 seconden ingedrukt om de verbinding met uw Bluetooth-apparaat te verbreken. U kunt ook op de Modus / Stap-knop drukken om een modus anders dan de Bluetooth-modus te selecteren of Bluetooth uitschakelen op uw Bluetooth-bronapparaat om de verbinding te verbreken.
Als u de verbinding met het Bluetooth-apparaat verbreekt in de Bluetooth-modus, hoort u een bevestigingstoon en het Bluetooth-indicatielampje knippert snel blauw om aan te geven dat de radio weer gedetecteerd kan worden en kan koppelen.

Technische gegevens

Stroomvoorziening	
USB-voedingskabel	USB-Type-A-naar-Type-C (meegeleverd)
USB-netadapter	DC 5V / 2,4A (niet meegeleverd)
Batterijen	4 x UM-1 (D-formaat)
Levensduur batterijen	Circa 170 luisteruren gedurende 4 uur per dag op normaal volume bij gebruik van alkaline-batterijen
Frequentiebereik	
FM	87.50-108 MHz
MG	522-1710 kHz (in stappen van 9kHz) of 520-1710 kHz (in stappen van 10kHz)
Bluetooth	
Bluetooth-specificatie	Bluetooth® 5.0 + EDR
Ondersteunde profielen	A2DP, AVRCP
Bluetooth-audiocodec	SBC
Zendvermogen	Vermogensklasse 2
Bereik in rechte lijn	10meter / 30voet
Bluetooth-frequentie en maximaal uitgezonden vermogen 2402MHz ~ 2480MHz	1.83dBm (Bluetooth EDR) 1.80dBm (Bluetooth LE)
Geluidssysteem	
Luidspreker	3inch, 4ohm
Uitgangsvermogen	800mW
Hoofdtelefoonaansluiting	3,5mm
Antennesysteem	Telescopische FM-antenne Ingebouwde MW (AM)-ferrietantenne
Bedrijfstemperatuurbereik	0°C tot + 35°C

※ **De streepjescode van de radio is als volgt opgebouwd:**

Het bedrijf behoudt zich het recht voor om de specificaties te wijzigen zonder voorafgaande kennisgeving.

Als u dit product op enig moment in de toekomst wilt weggooien, houd er dan rekening mee dat afgedankte elektrische producten niet met het huisafval mogen worden weggegooid. Recycle indien mogelijk. Neem contact op met uw gemeente of winkel voor advies over recycling. (Richtlijn voor afgedankte elektrische en elektronische apparatuur).

D Bedieningsanleitung

Bluetooth

Der Bluetooth®-Markenname und damit verbundene Logos sind Eigentum der Firma Bluetooth SIG, Inc. Jegliche Benutzung dieser Marken durch die SANGEAN ELECTRONICS INC. stehen unter Lizenz.

Wichtige sicherheitshinweise

1. Lesen Sie diese Anleitung durch.
2. Bewahren Sie diese Anleitung gut auf.
3. Beachten Sie alle Warnhinweise.
4. Befolgen Sie alle Anweisungen.
5. Verwenden Sie dieses Gerät nicht in der Nähe von Wasser.
6. Reinigen Sie es nur mit einem trockenen Tuch.
7. Blockieren Sie keine Belüftungsöffnungen. Bauen Sie das Gerät gemäß den Anweisungen des Herstellers ein.
8. Bauen Sie das Gerät nicht in der Nähe von Wärmequellen ein, wie zum Beispiel Radiatoren, Heizkörpern, Öfen oder anderen Geräten (wie zum Beispiel Verstärkern), die Wärme produzieren.
9. Machen Sie den Sicherheitsmechanismus des gepolten oder geerdeten Steckers nicht zunichte. Ein gepolter Stecker hat zwei Stifte, wobei einer davon breiter ist. Ein geerdeter Stecker hat zwei Stifte und einen dritten Erdungsstift. Der breite bzw. der dritte Stift dienen Ihrer Sicherheit. Wenn der mitgelieferte Stecker nicht in Ihre Steckdose passt, wenden Sie sich an einen Elektriker, um die veraltete Steckdose auszutauschen.
10. Sorgen Sie dafür, dass niemand auf das Netzkabel tritt und dass es nicht gequetscht wird, insbesondere an Steckern, Steckdosen und an der Stelle, an dem es aus dem Gerät kommt.
11. Verwenden Sie nur die von Hersteller angegebenen Zusatzgeräte / Zubehörteile.
12. Verwenden Sie das Gerät nur mit dem vom Hersteller angegebenen oder mit dem Gerät zusammen verkauften Wagen, Ständer, Stativ, Träger oder Tisch. Wenn ein Wagen verwendet wird, bewegen Sie die Kombination aus Wagen und Gerät vorsichtig, um Verletzungen durch Umkippen zu vermeiden.
13. Ziehen Sie während Gewitter oder wenn das Gerät längere Zeit nicht verwendet wird den Netzstecker.
14. Überlassen Sie die Reparatur und Wartung qualifizierten Fachleuten. Reparaturarbeiten sind erforderlich, wenn das Gerät in irgendeiner Weise beschädigt wurde (zum Beispiel das Netzkabel oder der Stecker), Flüssigkeit darüber geschüttet wurde oder Gegenstände in das Gerät gefallen sind, das Gerät Regen oder Feuchtigkeit ausgesetzt wurde, nicht normal funktioniert oder heruntergefallen ist.
15. Um das Risiko eines Feuers oder Stromschlags zu reduzieren, sollten Sie das Gerät nie Regen oder Feuchtigkeit aussetzen.
16. Die Markierung für Stromschlaggefahr und das entsprechende grafische Symbol finden Sie unten am Gerät.
17. Setzen Sie das Gerät nicht Tropf- und Spritzwasser aus und stellen Sie keine mit Wasser gefüllten Gegenstände auf das Gerät.

VORSICHT:
Explosionsgefahr, wenn die Batterie durch einen falschen Typ ersetzt wird.
Entsorgen Sie Altbatterien gemäß den Anleitungen.

Tasten und Anschlüsse

1. Lautsprecher
2. Betrieb (Standby) / Sleep-Timer
3. LCD
4. Modus / Schritt
5. Radioweckruf
6. Buzzer-Weckruf
7. Bluetooth-Statusanzeige
8. Lautstärkeregler
9. Tuning + / -
10. Sendersuche / Zeiteinstellung
11. Speichertaste 5 / Nächster Titel / Suchlauf vorwärts
12. Speichertaste 4 / Wiedergabe / Pause

13. Speichertaste 3 / Vorheriger Titel / Suchlauf rückwärts
14. Speichertaste 2 / Bluetooth-Kopplung
15. Speichertaste 1
16. Teleskopantenne
17. Kopfhörerbuchse
18. DC-Eingang
19. Batteriefach

LC-Display

A. Frequenzbereichsanzeige
B. Frequenz
C. Sleep- und Snooze-Status
D. PM (nachmittags) für die Zeitanzeige
E. Zeiteinstellung
F. Uhr
G. Summtonwecker
H. Radiowecker
I. Frequenzeinheit
J. Batteriedatenzustand
K. Voreingestellte Sender

Batteriebetrieb

1. Entfernen Sie die Batterieabdeckung auf der Rückseite des Geräts, indem Sie auf die Sperrlaschen drücken.
2. Legen Sie vier UM-1-Batterien (Größe D) in das Batteriefach.
3. Achten Sie darauf, alle Batterien wie auf der Gehäuserückseite abgebildet gemäß ihrer Polarität in das Batteriefach einzulegen. Bringen Sie die Batterieabdeckung wieder an.
4. Eine nachlassende Leistung, stotternde Geräusche sowie das leere Batteriesymbol mit der Anzeige "E" sind alles Anzeichen dafür, dass die Batterien ersetzt werden müssen.
5. Wenn das Radio längere Zeit nicht verwendet wird, sollten Sie die Batterien aus dem Radio nehmen.

Verwendung des Netzteils (nicht in allen Ländern im Lieferumfang enthalten)

Radio an die Stromversorgung anschließenSchließen Sie das mitgelieferte USB-Kabel an den DC-Eingang des Radios und an eine 5V / 2,4A USB-Stromversorgung an.
Hinweis:
Wenn das Radio über ein USB-Netzteil (nicht enthalten) betrieben wird, dann lassen Sie zwischen dem Netzteil und dem Radio mindestens 60cm Platz, falls am Radio Störungen auftreten.

Uhr einstellen

1. Die Uhr kann unabhängig davon, ob das Radio ein- oder ausgeschaltet ist, eingestellt werden.
2. Das Display zeigt "- : - :-" an, wenn die Batterien eingelegt sind oder das Radio an die Steckdose angeschlossen ist.
3. Halten Sie die Taste mindestens 2 Sekunden lang gedrückt. Auf dem Display blinkt das Zeiteinstellungs symbol SET und die Stundenziffern. Außerdem ertönt ein Piepton.
4. Drücken Sie die Tasten Tuning + / -, um die gewünschte Stunde einzustellen.
5. Drücken Sie die Taste . Die Minutenziffern blinken.
6. Drücken Sie die Tuning + / -, um die gewünschte Minute einzustellen.
7. Drücken Sie die Taste , um die Zeiteinstellung abzuschließen.

Radiobetrieb

Dieses Radio ist mit drei Methoden zur Sendereinstellung ausgestattet – automatischer Sendersuchlauf, manuelle Sendereinstellung und Abruf voreingestellter Sender.

Automatischer Sendersuchlauf

1. Drücken Sie die Betriebstaste, um das Radio einzuschalten.
2. Wählen Sie den gewünschten Frequenzbereich aus, indem Sie die Taste Modus / Schritt drücken. Ziehen Sie für den FM-Frequenzbereich die Teleskopantenne vollständig aus und drehen Sie sie, um den bestmöglichen Empfang zu erhalten. Für den bestmöglichen Empfang des Frequenzbereichs MW (AM) drehen Sie das Radio.
3. Drücken Sie kurz die Sendersuchtaste (Scan). (Wenn Sie die Taste länger als 2 Sekunden lang drücken, aktivieren Sie die Zeiteinstellung.) Das Radio startet die Suche und hält an, sobald es einen Radiosender gefunden hat. Drücken Sie die Sendersuchtaste erneut, um den gefundenen Sender zu empfangen.
HINWEIS: Das Radio setzt die Suche nach dem nächsten verfügbaren Sender fort, wenn Sie die Sendersuchtaste nicht drücken, nachdem ein Radiosender gefunden wurde.
4. Stellen Sie den Lautstärkeregler auf die gewünschte Lautstärke ein.
5. Um das Radio auszuschalten, drücken Sie die Betriebstaste. Aus dem Display wird "OFF" angezeigt.

Manuelle Sendereinstellung / Sendersuche

1. Drücken Sie die Betriebstaste, um das Radio einzuschalten.
2. Wählen Sie den gewünschten Frequenzbereich aus, indem Sie die Taste Modus / Schritt drücken. Richten Sie die Antenne wie oben beschrieben aus.
3. Ein einzelner Tastendruck auf "Sender einstellen nach oben / unten" (Tuning) ändert die Frequenz mit folgender Schrittweite:
FM: 50 oder 100kHz
MW: 9 oder 10kHz
4. Halten Sie Taste zum Sendereinstellen gedrückt, bis die Frequenz auf dem Display beginnt, sich schnell zu ändern. Lassen Sie die Taste los. Das Radio durchsucht den ausgewählten Frequenzbereich und hält an, wenn es einen ausreichend starken Sender findet.
5. Stellen Sie den Lautstärkeregler auf die gewünschte Lautstärke ein.
6. Um das Radio auszuschalten, drücken Sie die Betriebstaste. Auf dem Display wird "OFF" angezeigt.

Sender an voreingestellten Speicherplätzen abspeichern

Es stehen 5 Speicherplätze für jeden Frequenzbereich zur Verfügung.
1. Stellen Sie die Betriebstaste, um das Radio einzuschalten.
2. Stellen Sie mit einer der zuvor beschriebenen Methoden den gewünschten Sender ein.
3. Halten Sie die gewünschte Speicherplatztaste gedrückt, bis ein Piepton ertönt. Die Speicherplatznummer wird auf dem Display angezeigt und der Sender wird unter der gewählten Speicherplatztaste gespeichert.
4. Wiederholen Sie diesen Vorgang für die verbliebenen Speicherplätze.
5. Voreingestellte Sender können mit der oben beschriebenen Vorgehensweise geändert werden.

Voreingestellte Sender aus dem Speicherplatz abrufen

1. Drücken Sie die Betriebstaste, um das Radio einzuschalten.
2. Wählen Sie den gewünschten Frequenzbereich.
3. Drücken Sie kurz die gewünschte Speicherplatztaste. Die Speicherplatznummer und die Sendernfrequenz werden auf dem Display angezeigt.

Den Radiowecker einstellen

Wenn der Radiowecker eingestellt ist, schaltet sich das Radio ein und spielt zur gewünschten Weckzeit den ausgewählten Radiosender. Der Radiowecker spielt eine Stunde lang, es sei denn, er wird mit der Betriebstaste ausgeschaltet. Wenn Sie die Betriebstaste drücken, während der Wecker eingeschaltet ist, wird die Weckfunktion für 24 Stunden aufgehoben.
HINWEIS:
Der Radiowecker kann nur eingeschaltet werden, wenn sowohl die Radioweckzeit als auch der Radiowecksender eingestellt sind. Der Radiowecker schaltet automatisch auf Summton, wenn die Batterien zu schwach sind oder das Signal des ausgewählten Radiowecksenders zu schwach ist.
a. Einstellen des Alarms
1. Vergewissern Sie sich vor der Einstellung des Weckrufs, dass die Uhrzeit korrekt eingestellt ist.
2. Halten Sie die RADIO-ALARM-Taste gedrückt, bis das Radio-Alarm-Symbol in der Anzeige anfängt zu blinken und danach ein Signalton ertönt.
3. Betätigen Sie die Frequenztasten, um die gewünschte Stundeneinstellung zu wählen und betätigen Sie die TIME-SETTING-Taste, um die Einstellung zu bestätigen.
4. Benutzen Sie dann die Frequenztasten zur Einstellung der gewünschte Minuteneinstellung und betätigen Sie die TIME-SETTING-Taste, um die Einstellung zu bestätigen.
5. Während Radio-Alarm-Symbol blinkt, können Sie die Frequenztasten benutzen, um den gewünschten Sender und dessen Frequenzband zum Wecken zu wählen. Betätigen Sie danach die TIME-SETTING-Taste, um Ihre Auswahl zu bestätigen. Die Einstellung des Alarms ist damit abgeschlossen.
b. Alarmaktivierung
6. Um den Weckalarm zu unterbrechen, betätigen Sie einfach die Bereitschaftstaste, wenn der Alarm ertönt.
c. Deaktivieren / Abbrechen des Weckalarms
7. Um den Weckalarm zu deaktivieren, halten Sie die RADIO-ALARM-Taste für 2 Sekunden (gefolgt von einem Signalton) gedrückt und der Alarm wird deaktiviert.
HINWEIS:
Wenn kein neuer Radiosender ausgewählt wurde, wird der zuletzt Alarmsender gewählt.

Den HWS-Summtonwecker (Humane Wake System) einstellen

Ein Summton ertönt, wenn der HWS-Wecker eingeschaltet ist. Der Weckton wird alle 15 Sekunden lauter und ertönt für eine Minute, gefolgt von einer Minute Pause, bevor der Durchlauf wiederholt wird. Der HWS-Wecker ertönt eine Stunde lang, bis er mit der Betriebstaste ausgeschaltet wird. Wenn Sie die Betriebstaste drücken, während der Wecker eingeschaltet ist, wird die Weckfunktion für 24 Stunden aufgehoben.
HINWEIS:
Der Radiowecker kann nur eingeschaltet werden, wenn sowohl die Radioweckzeit als auch der Radiowecksender eingestellt sind. Der Radiowecker schaltet automatisch auf Summton, wenn die Batterien zu schwach sind oder das Signal des ausgewählten Radiowecksenders zu schwach ist.
a. Einstellen des Alarms
1. Vergewissern Sie sich vor der Einstellung des Weckrufs, dass die Uhrzeit korrekt eingestellt ist.
2. Halten Sie die RADIO-ALARM-Taste gedrückt, bis das Radio-Alarm-Symbol in der Anzeige anfängt zu blinken und danach ein Signalton ertönt.
3. Betätigen Sie die Frequenztasten, um die gewünschte Stundeneinstellung zu wählen und betätigen Sie die TIME-SETTING-Taste, um die Einstellung zu bestätigen.
4. Benutzen Sie dann die Frequenztasten zur Einstellung der gewünschte Minuteneinstellung und betätigen Sie die TIME-SETTING-Taste, um die Einstellung zu bestätigen. Die Einstellung des Summeralarms ist damit abgeschlossen.

b. Alarmaktivierung
5. Um den Weckalarm zu unterbrechen, betätigen Sie einfach die Bereitschaftstaste, wenn der Alarm ertönt.
c. Deaktivieren / Abbrechen des Weckalarms
6. Um den Summeralarm zu deaktivieren, halten Sie die BUZZER-ALARM-Taste für 2 Sekunden (gefolgt von einem Signalton) gedrückt und der Alarm wird deaktiviert.

Schlummerfunktion (Snooze)

1. Wenn Sie, während der Wecker eingeschaltet ist, ein beliebige Taste außer der Betriebstaste drücken, wird die Schlummerfunktion eingeschaltet. Der Radio- und HWS-Summtonwecker ertönt in Intervallen von 5 Minuten.
2. Auf dem Display blinken sowohl das Snooze-Symbol zZZ als auch das Weckersymbol. Die Schlummerfunktion kann innerhalb der einen Stunde, nachdem der Weckruf ausgelöst wurde, wiederholt werden.

Sleep-Funktion

Der Sleep-Timer schaltet das Radio automatisch aus, nachdem eine vorher eingestellte Zeit abgelaufen ist.
1. Halten Sie die Betriebstaste mindestens 2 Sekunden lang gedrückt. Es ertönt ein Piepton und das Display durchläuft die verfügbaren Sleep-Zeiten in der Reihenfolge 60-45-30-15-120-90-60. Lassen Sie die Betriebstaste los, wenn die gewünschte Sleep-Zeit auf dem Display angezeigt wird. Das Symbol wird auf dem Display angezeigt und das Radio spielt den zuletzt eingestellten Sender.
2. Um die Sleep-Funktion zu beenden, drücken Sie die Betriebstaste. Das Symbol wird nicht mehr angezeigt und das Radio ausgeschaltet.

Hintergrundbeleuchtung des Displays

Wenn Sie eine beliebige Taste drücken, wird das LCD ungefähr 10 Sekunden lang beleuchtet. Während der Suche nach Sendern und bei eingeschaltetem Wecker wird das Display ebenfalls beleuchtet.

Software-Version

Die Software-Version kann nicht verändert werden und dient lediglich als Referenzangabe.
1. Schalten Sie das Radio aus.
2. Halten Sie die Taste Modus / Schritt für 2 Sekunden lang gedrückt, bis die Software-Version (z. B. xxx) in der Anzeige erscheint.

Uhrzeitformat

1. Halten Sie während der Anzeige der Software-Version solange die Taste Modus / Schritt gedrückt, bis "24h" oder "12H" in der Anzeige erscheint und ein Signalton ertönt.
2. Benutzen Sie die Frequenztasten, um die gewünschte Auswahl zu machen und bestätigen Sie die Taste Modus / Schritt, um die Einstellung zu bestätigen.

Einstellung der Frequenzschritte

1. Nachdem die Einstellung des Zeitformats abgeschlossen ist, geht die Anzeige automatisch auf die Frequenzschritteinstellung. Benutzen Sie die Frequenztasten, um die gewünschten UKW-Frequenzschritte (50kHz oder 100kHz) zu wählen. Betätigen Sie dann die Taste Modus / Schritt, um die Einstellung zu bestätigen.
2. Nach der Bestätigung der UKW-Frequenzschritte, betätigen die Frequenztasten, um die gewünschte MW-Frequenzschritte (9kHz oder 10kHz) zu wählen. Betätigen Sie danach die Taste Modus / Schritt, um die Einstellung zu bestätigen.

Systemreset

Wenn Sie die Einstellungen Ihres Radio in den ursprünglichen Zustand zurück versetzen wollen, gehen Sie bitte wie folgt vor. Mit einem Systemreset werden alle Benutzereinstellungen gelöscht.
1. Vergewissern Sie sich, dass das Radio ausgeschaltet ist.
2. Halten Sie die Speichertaste 5 und die Betriebstaste gemeinsam gedrückt, bis die Anzeige "dEF" im Display blinkt. Halten Sie beide Tasten weiterhin gedrückt, bis im Display alle Icons angezeigt werden. Die Rückstellung ist dann abgeschlossen.

Kopfhörerbuchse

Auf der linken Seite des Radios befindet sich ein Kopfhöreranschluss (3,5mm). Durch das Einstecken des Steckers wird der Lautsprecher des Radios automatisch abgeschaltet.
WICHTIG:
Ein übermäßiger Schalldruck durch Kopfhörer kann Hörschäden verursachen.

Musikhören per Bluetooth-Streaming

Sie müssen Ihr Bluetooth-Gerät mit dem Radio koppeln, bevor Sie eine automatische Verbindung zur Wiedergabe / zum Streamen von Bluetooth-Musik über Ihr Radio herstellen können. Beim Koppeln (Pairing) entsteht eine Verbindung zwischen zwei Geräten, über die sie sich gegenseitig erkennen können.

Erster Verbindungsaufbau und Wiedergabe mit Ihrem Bluetooth-Gerät

1. Drücken Sie bei eingeschaltetem Radio die Taste Modus / Schritt zur Auswahl der Bluetooth-Funktion. Die Bluetooth-LED-Anzeige fängt an schnell blau zu blinken und weist somit darauf hin, dass das Radio verfügbar ist.
2. Aktivieren Sie Bluetooth auf Ihrem Gerät gemäß der Bedienungsanleitung des Geräts, mit dem Sie das Radio verbinden. Suchen Sie die Bluetooth-Geräteliste und wählen Sie das Gerät mit dem Namen "PR-D4BT" aus (bei einigen Smartphones, auf denen Vorgängerversionen des BT2.1 Bluetooth-Geräts installiert sind, müssen Sie unter Umständen den Code "0000" eingeben)
3. Nach der erfolgreichen Verbindung ertönt ein